VALETTA

§11

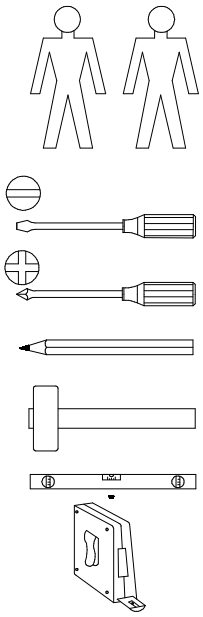

240 min

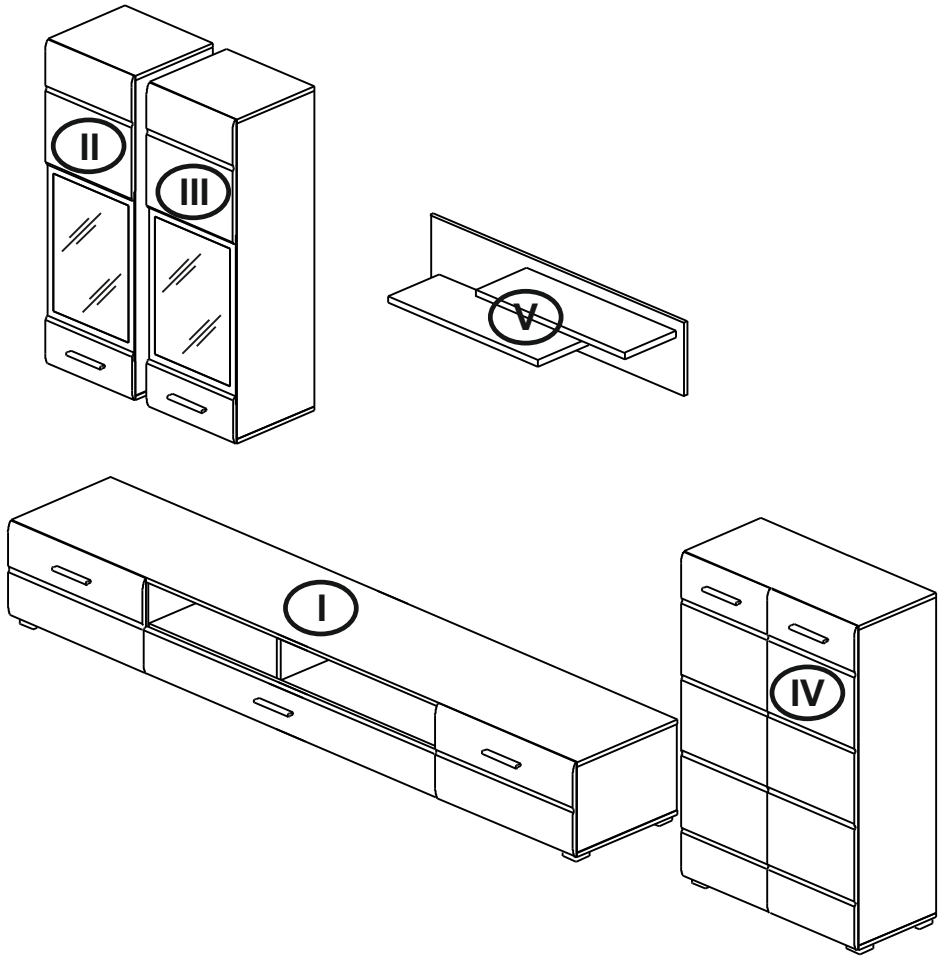

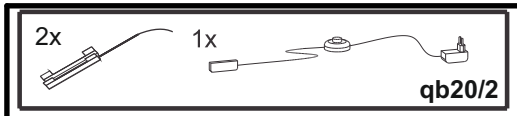

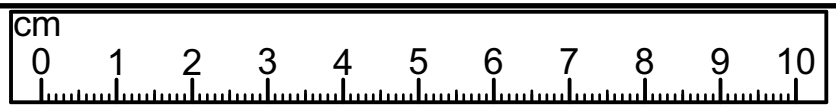

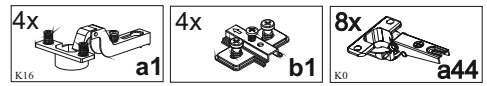

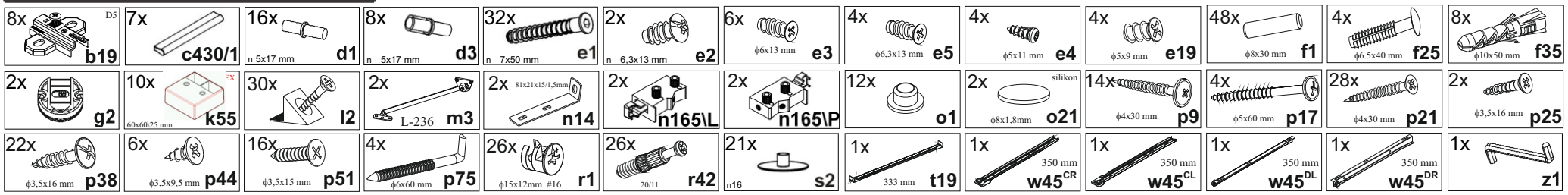

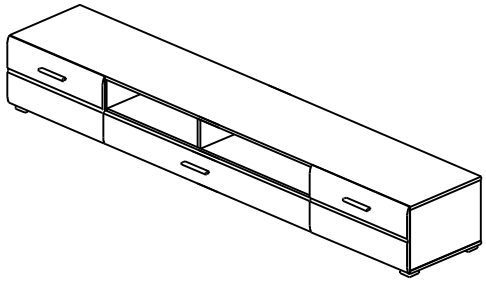

§1

A	B	C (mm)		D
1	N25-001	498	311	1/5
2	N25-002	498	311	1/5
3	N25-003	991	156	1/5
4	N37-102	285	384	1/5
5	N37-103	285	384	1/5
6	N37-104	285	364	1/5
7	N37-105	285	364	1/5
8	N37-106	135	364	1/5
9	N37-203	2000	384	1/5
10	N37-204	2000	384	1/5
11	N37-302	979	364	1/5
12	N37-501	350	90	1/5
13	N37-502	350	90	1/5
14	N25-503	922	90	1/5
15	N37-902	932	350	1/5
16	N37-903	1977	295	1/5

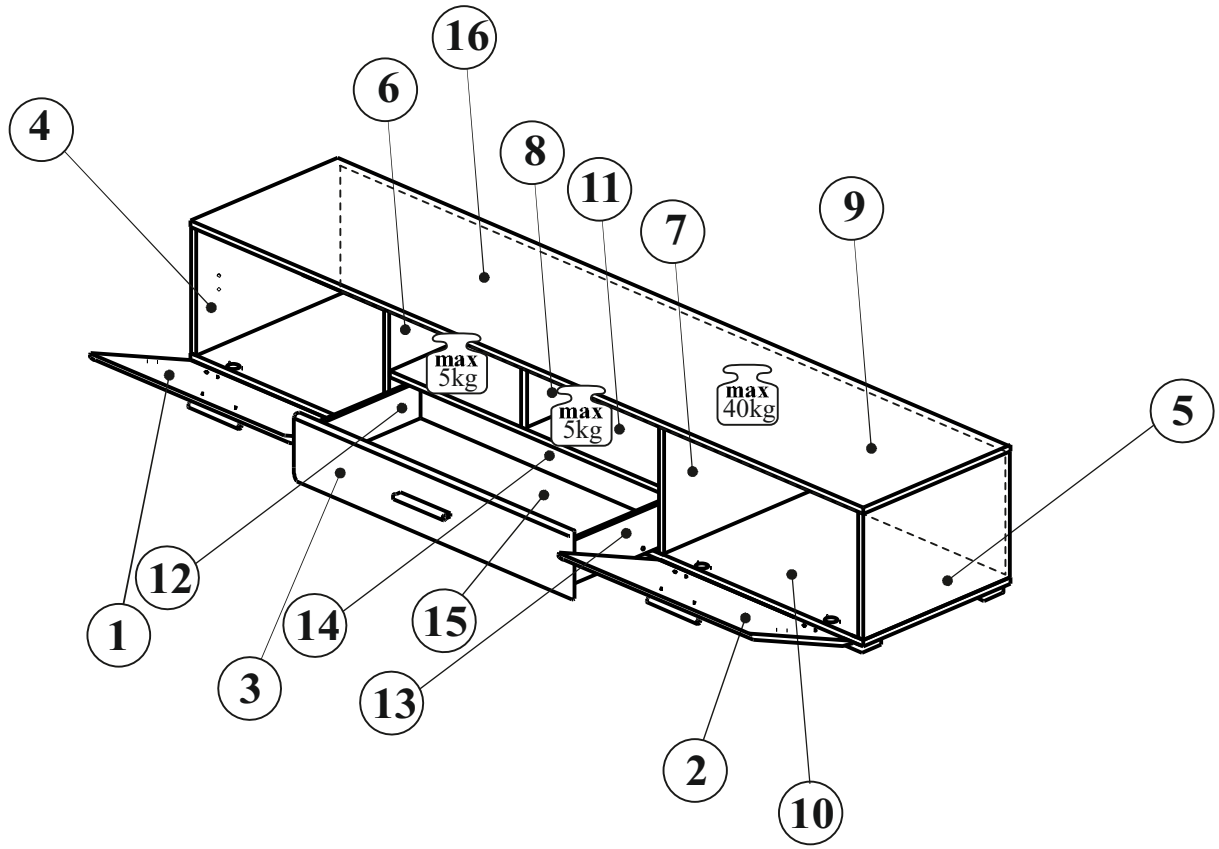

I

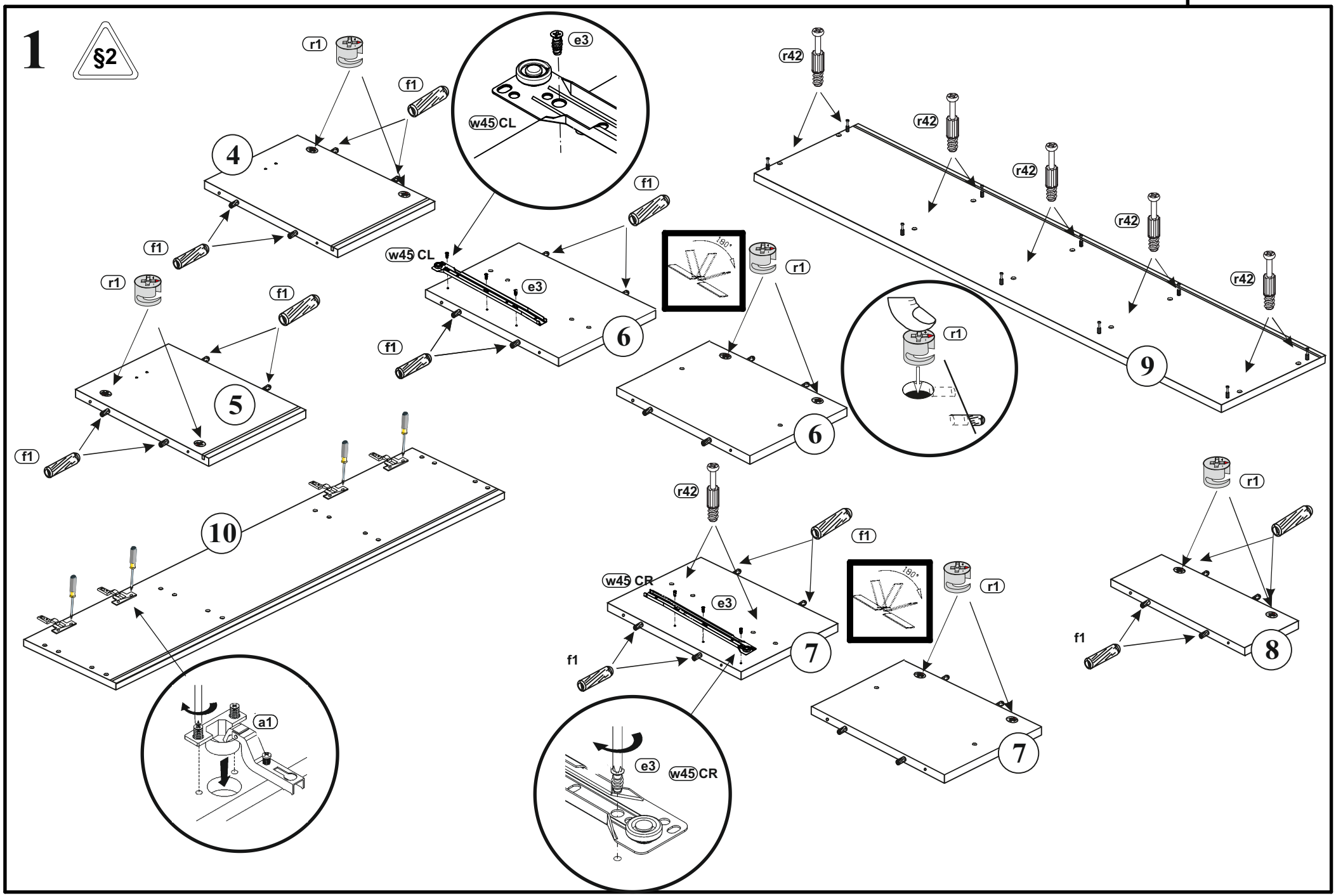
1
§2
r1
f1
e3
w45 CL
4
f1
w45 CL
e3
f1
6
r1
f1
5
f1
r42
r42
r42
r42
r42
9
r1
6
10
a1
r42
f1
w45 CR
e3
f1
7
r1
7
r1
f1
8
e3
w45 CR

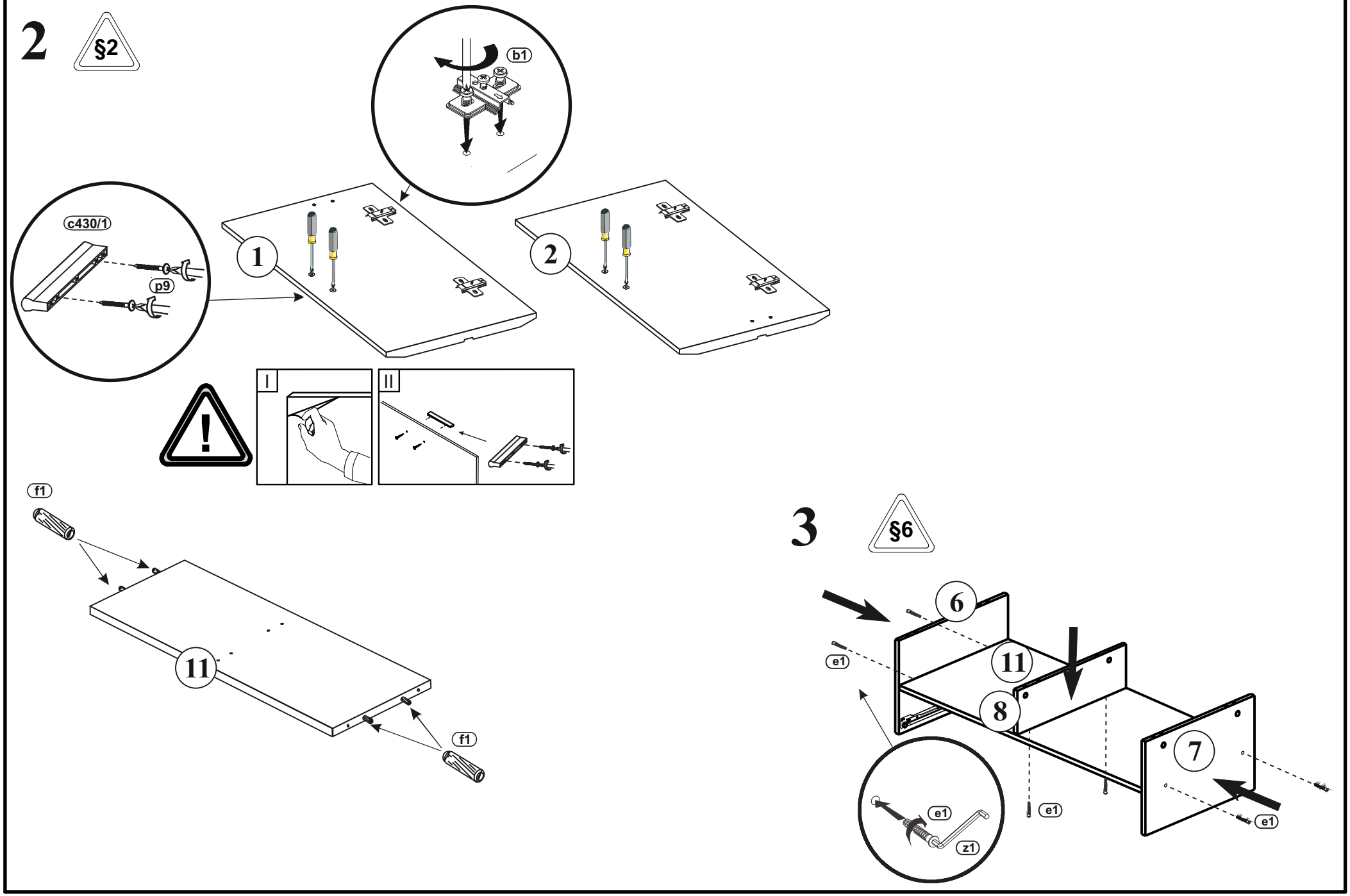
2
§2
b1
c430/1
p9
1
2
I
II
f1
11
f1
3
§6
6
e1
11
8
7
e1
e1
e1
z1

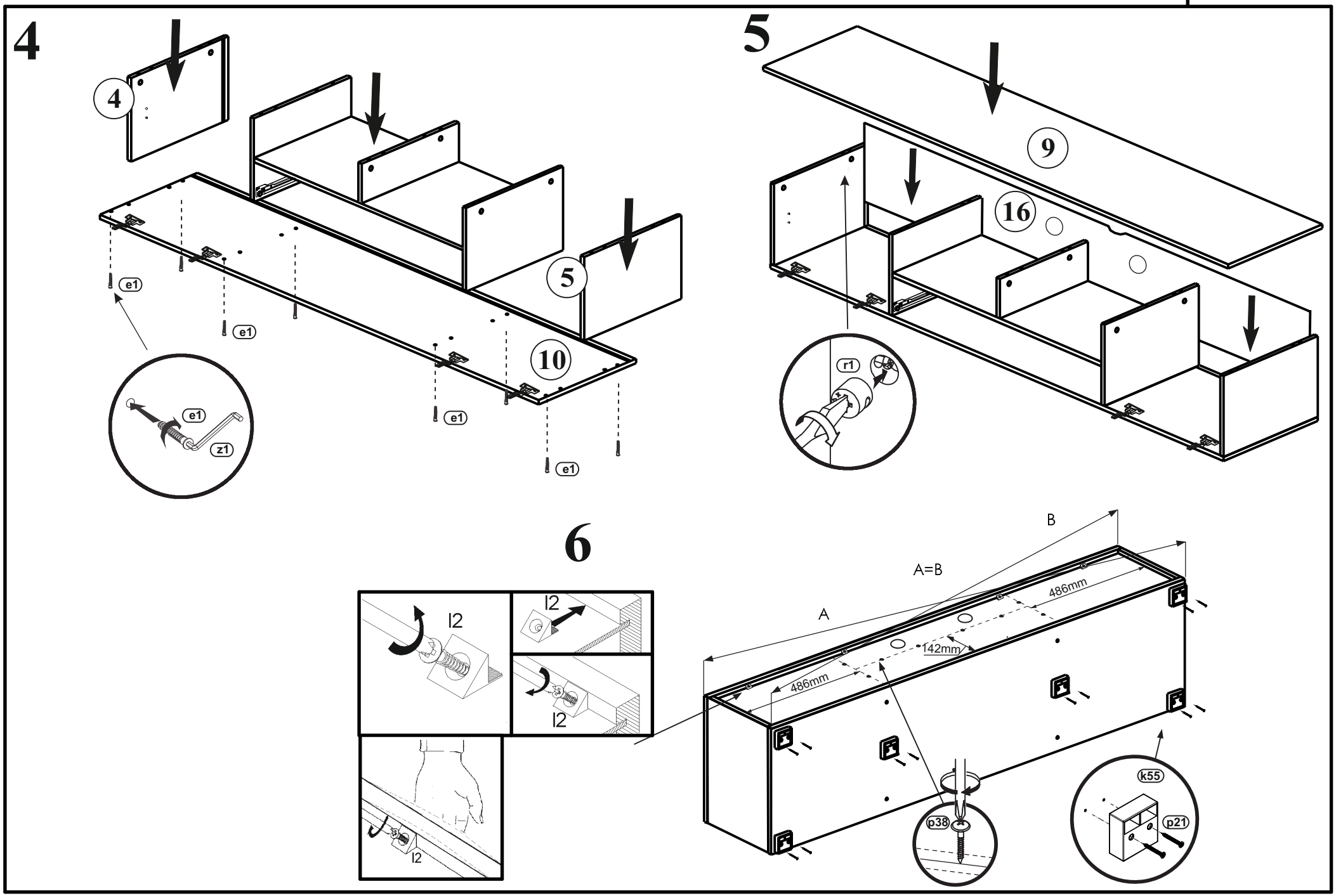
4
4
5
e1
e1
e1
e1
e1
z1
10
5
9
16
r1
6
l2
l2
l2
l2
A
A=B
B
486mm
142mm
486mm
p38
k55
p21

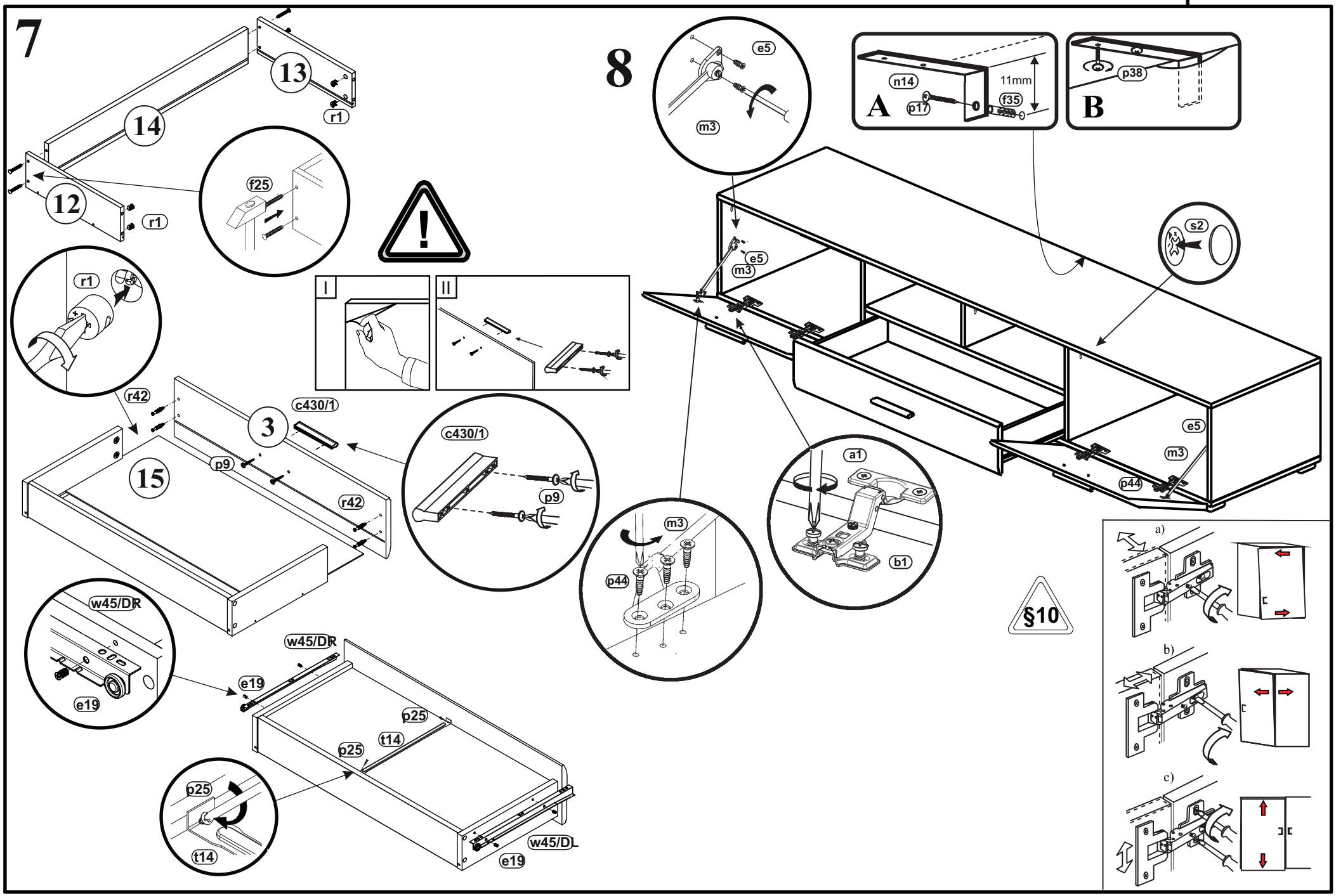
7
13
14
r1
12
r1
f25
r1
r42
c430/1
3
15
p9
r42
c430/1
p9
w45/DR
e19
w45/DR
e19
p25
t14
p25
p25
t14
w45/DL
e19
8
e5
m3
n14
11mm
f35
p17
A
p38
B
s2
e5
m3
e5
m3
p44
a1
b1
m3
p44
§10
a)
b)
c)

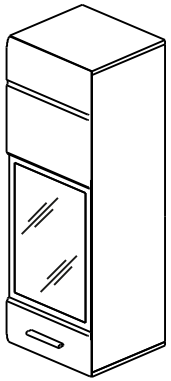

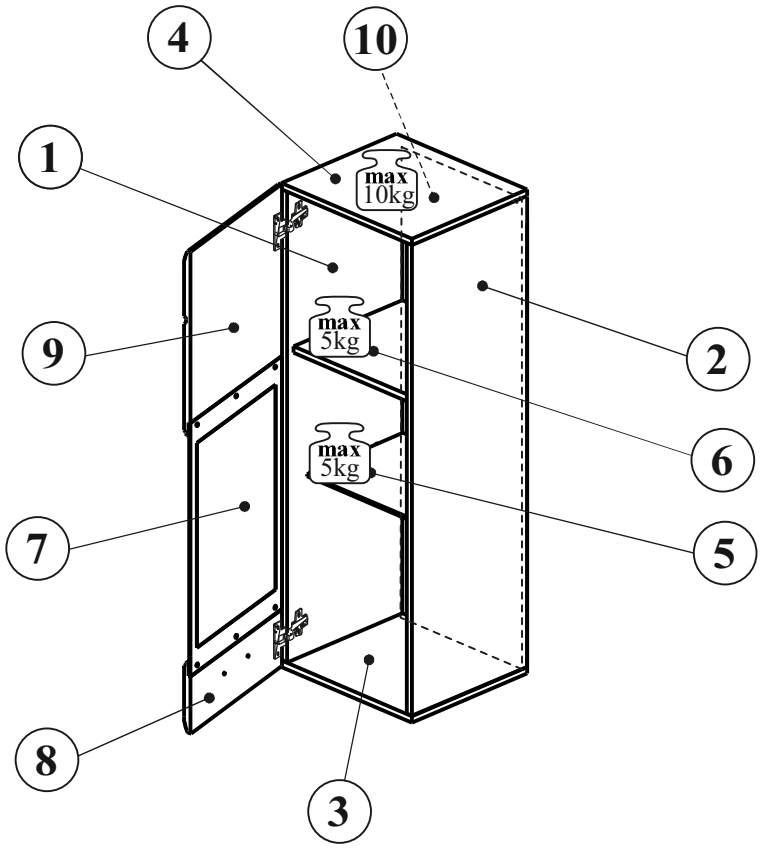

§1

A	B	C (mm)		D
1	N20-107	1068	337	3/5
2	N20-108	1068	337	3/5
3	N20-204	380	337	3/5
4	N20-205	380	337	3/5
5	N25-504	346	292	3/5
6	N20-303	347	312	3/5
7	N20-504	556	374	3/5
8	N20-701	375	156	3/5
9	N20-702	375	442	3/5
10	N20-904	1078	357	3/5

II

9

§2 §6

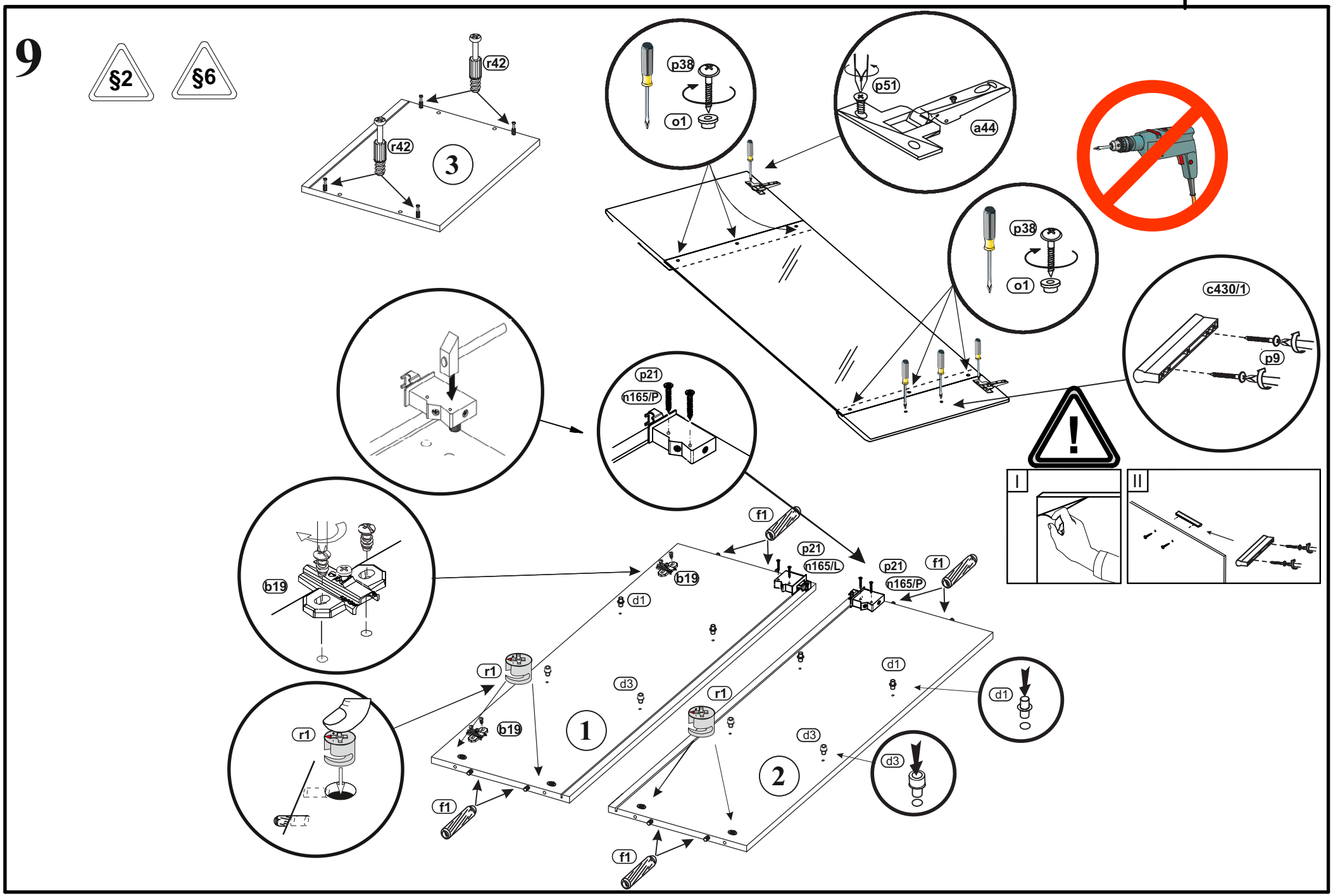
r42
r42
3
p38
o1
p51
a44
p38
o1
c430/1
p9
p21
n165/P
b19
f1
p21
n165/L
b19
d1
p21
n165/P
f1
r1
d3
r1
d1
d1
r1
b19
1
2
d3
d3
f1
f1
I
II

10

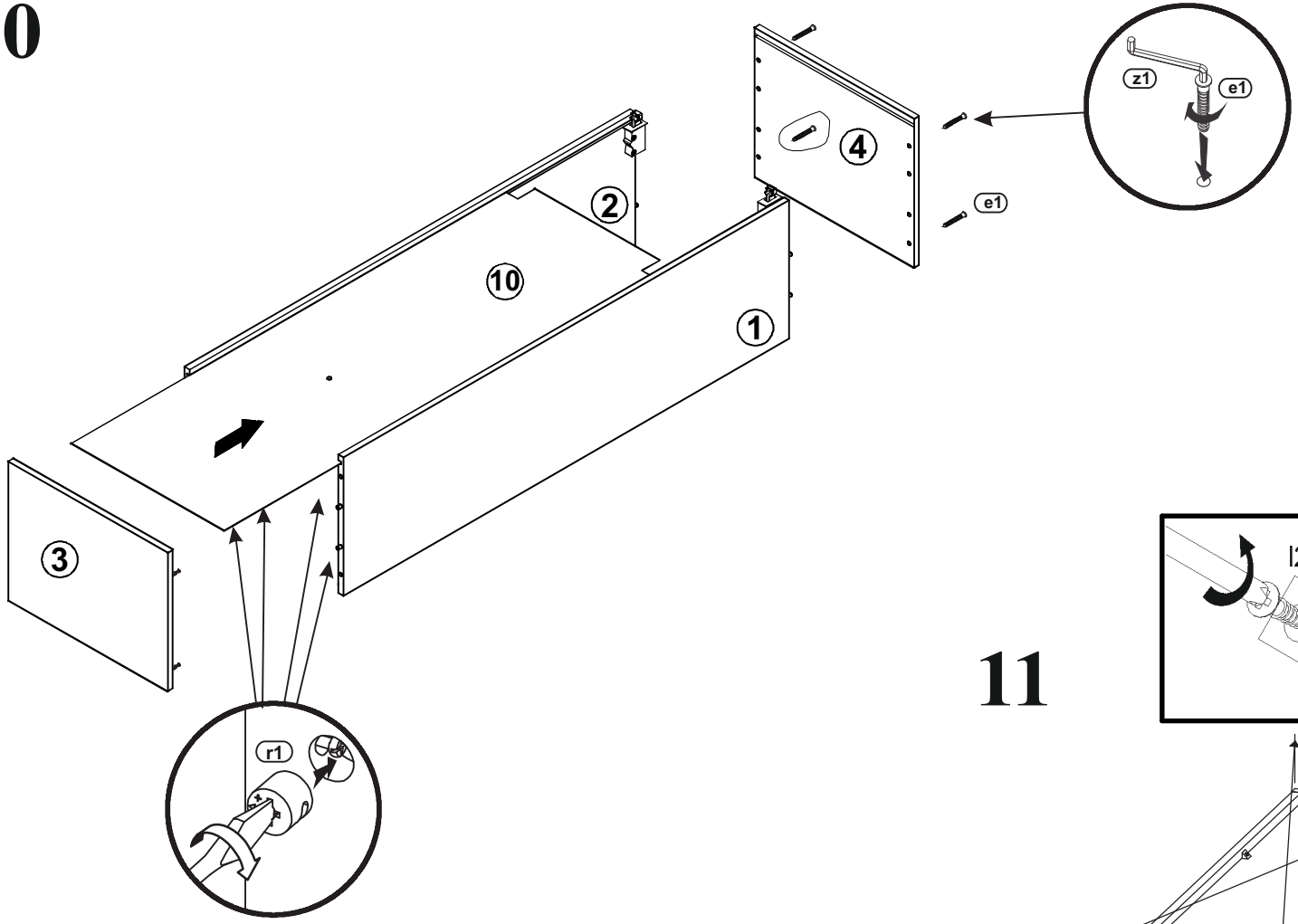

11

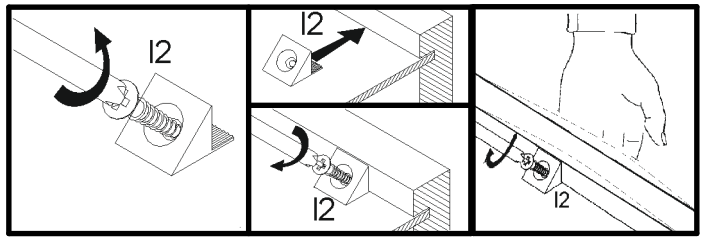

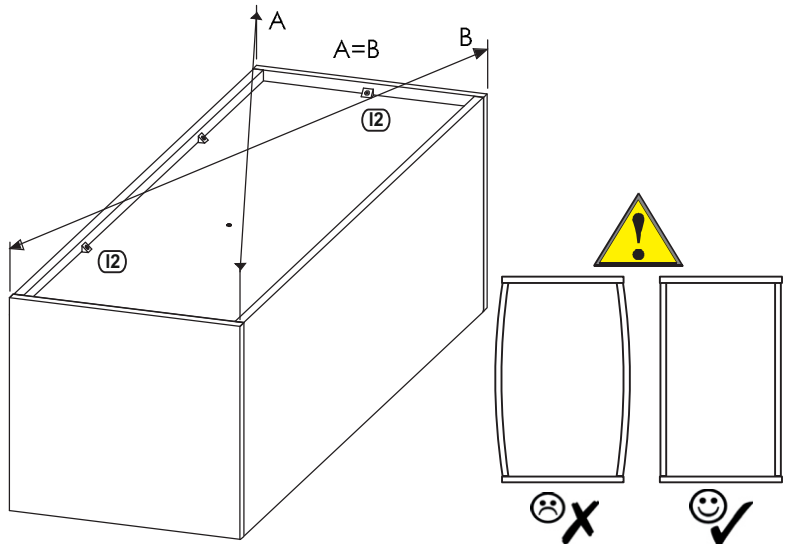

12

§4

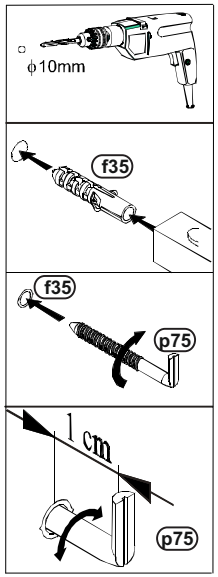

§10

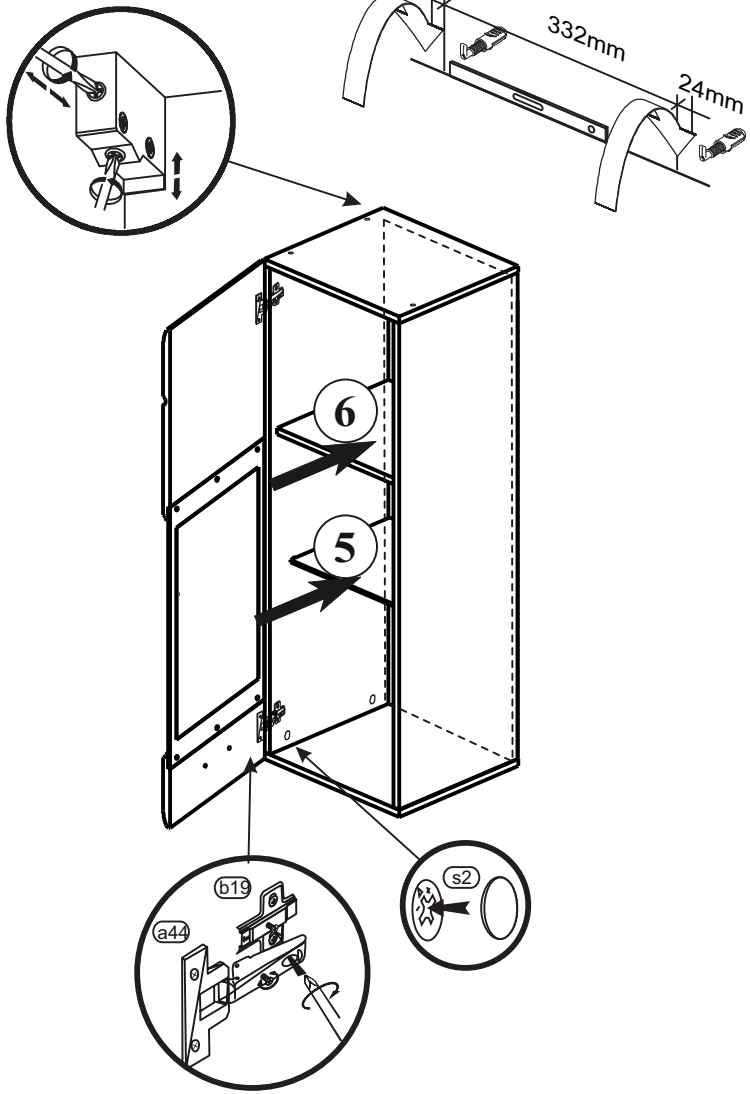

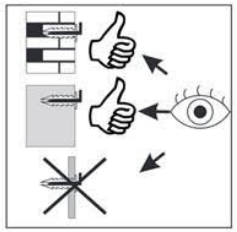

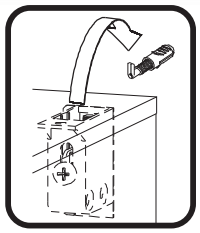

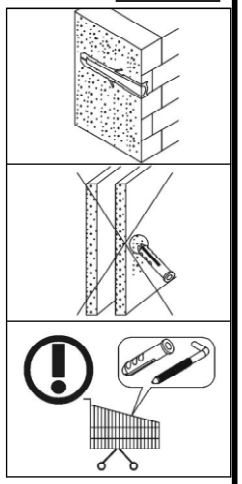

§10

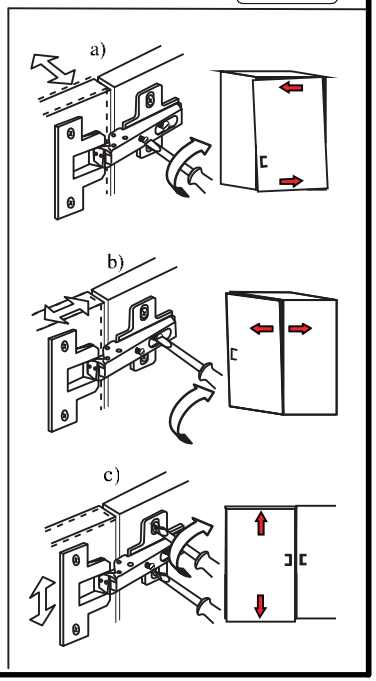

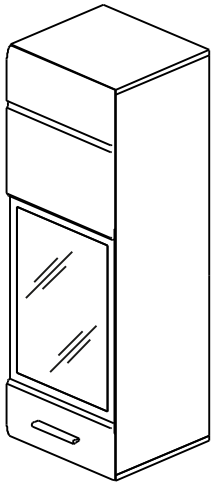

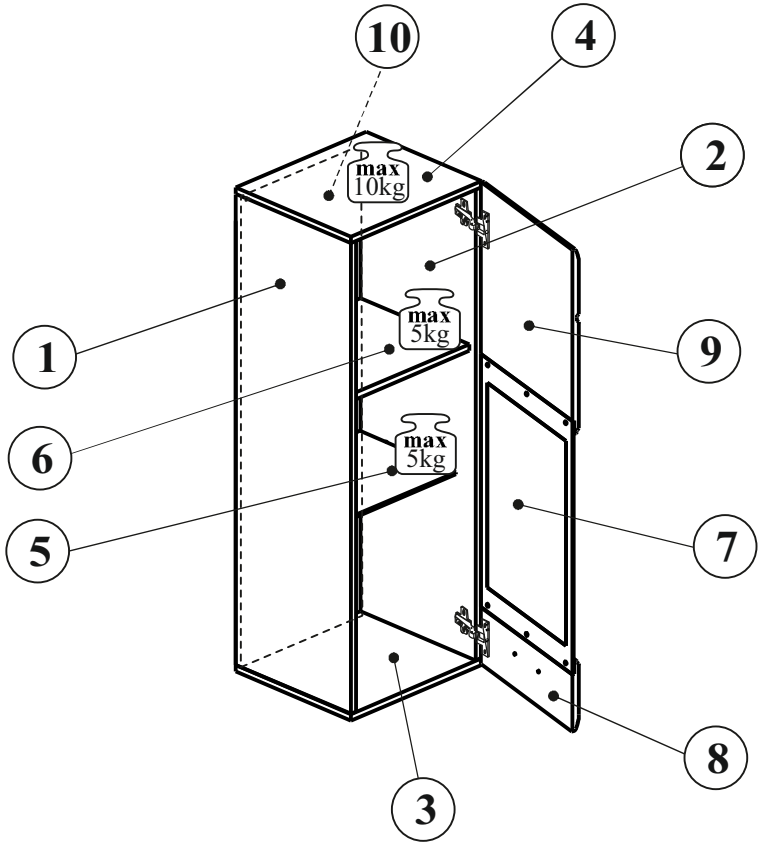

§1

A	B	C (mm)		D
1	N20-110	1068	337	4/5
2	N20-109	1068	337	4/5
3	N20-204	380	337	4/5
4	N20-205	380	337	4/5
5	N25-504	346	292	4/5
6	N20-303	347	312	4/5
7	N20-504	556	374	4/5
8	N20-704	375	156	4/5
9	N20-703	375	442	4/5
10	N20-904	1078	357	4/5

III

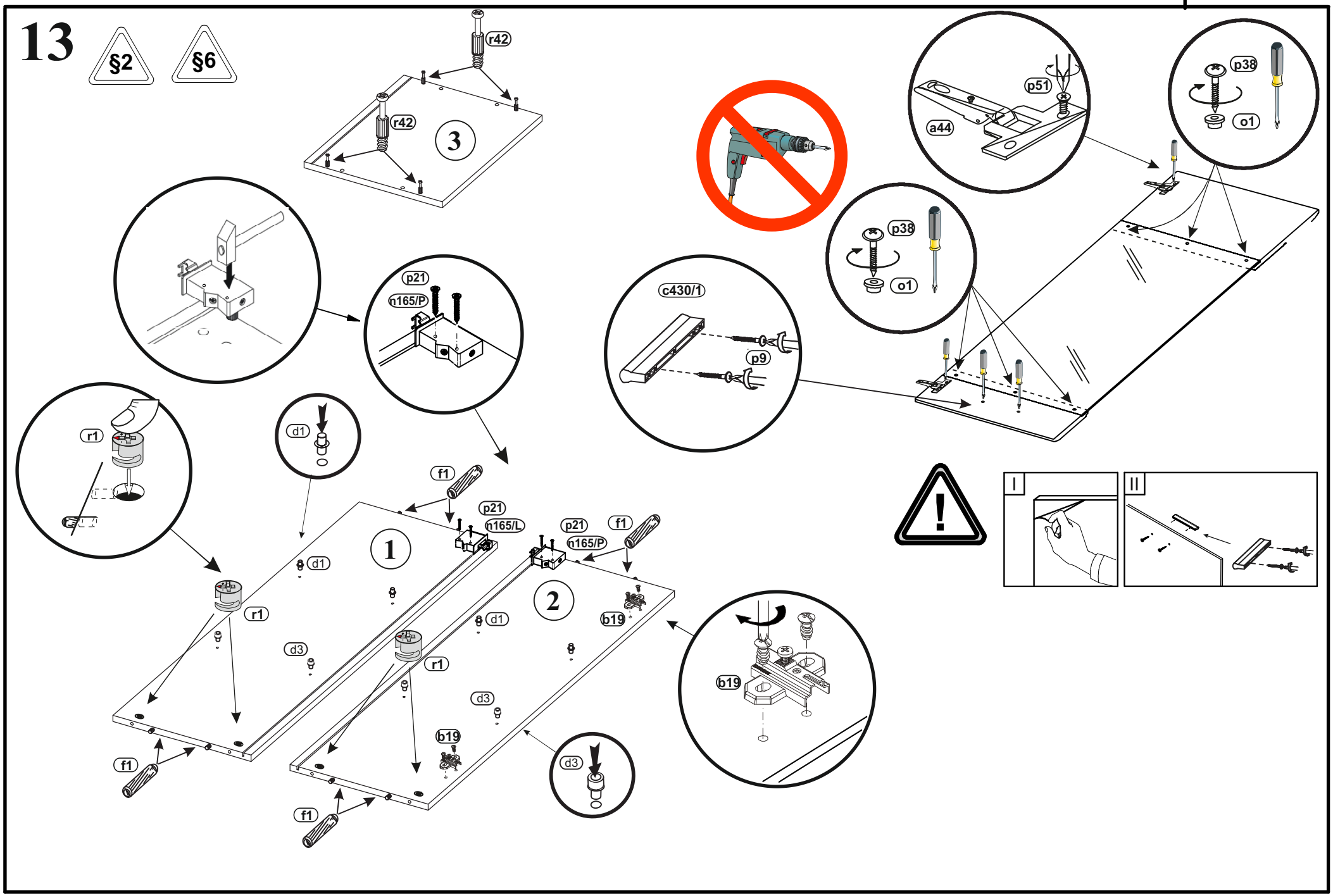
13
§2
§6
r42
r42
3
p51
a44
p38
o1
p38
o1
p21
n165/P
c430/1
p9
r1
d1
f1
p21
n165/L
p21
n165/P
f1
1
2
d1
r1
d3
d1
b19
r1
d3
b19
f1
f1
d3
b19
I
II

14

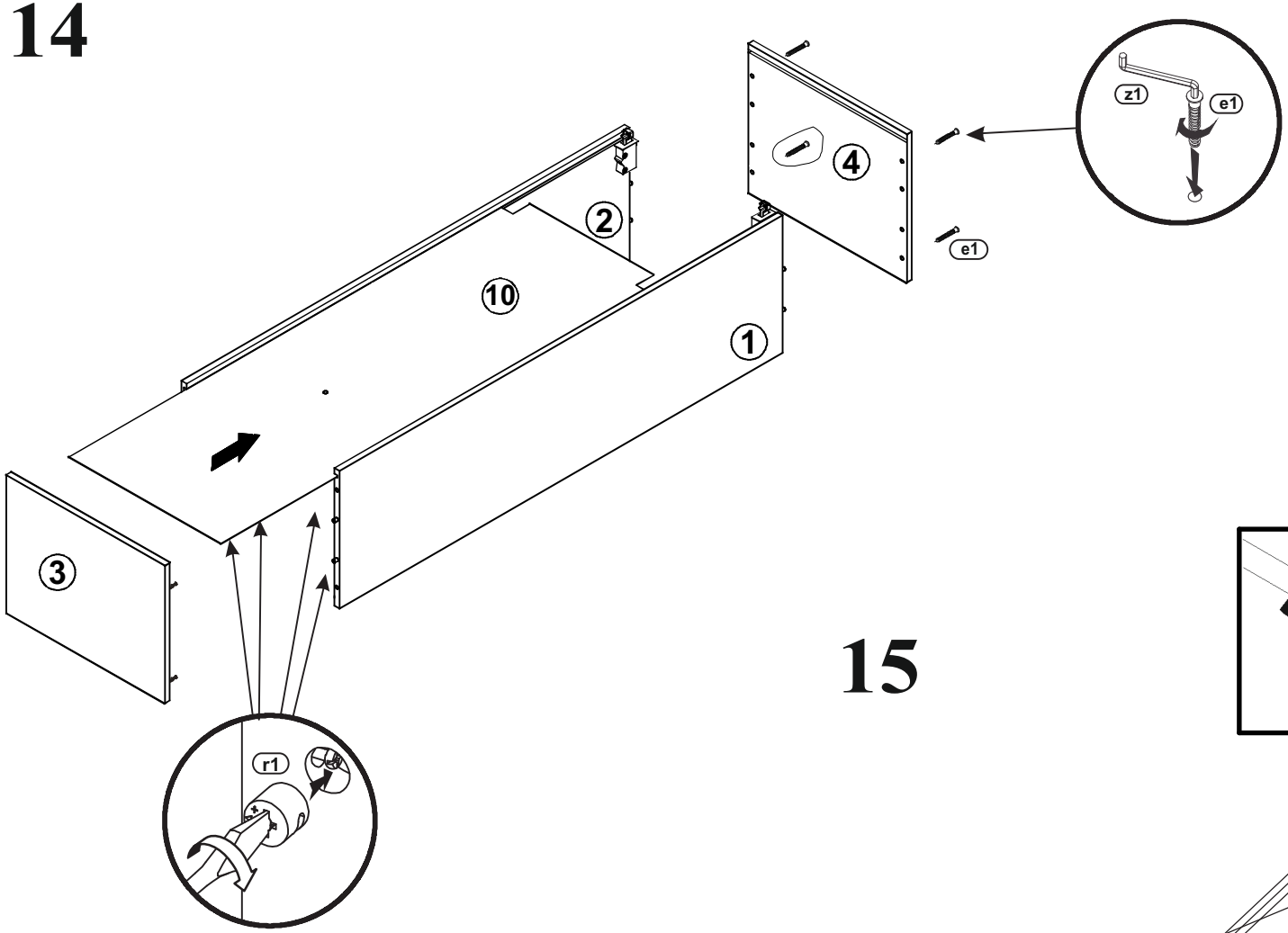

15

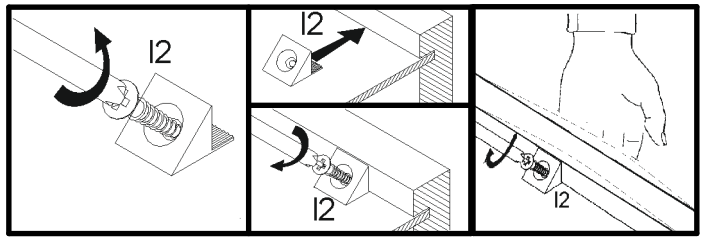

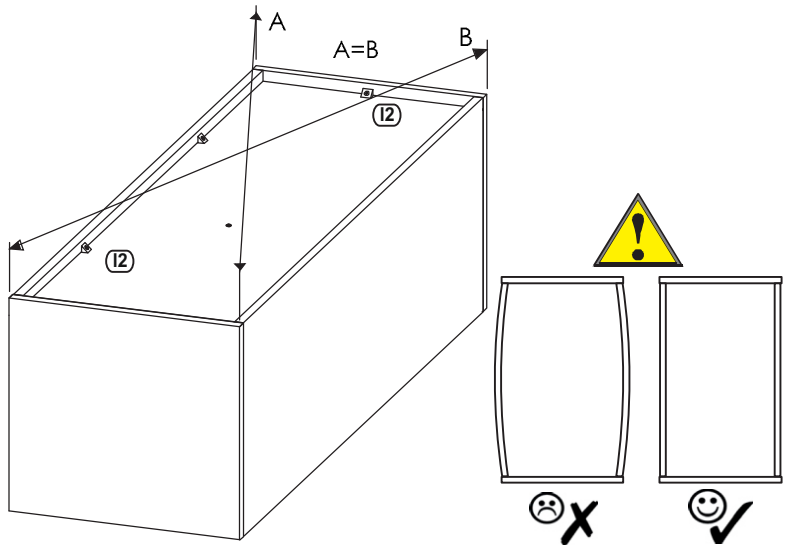

16

§4

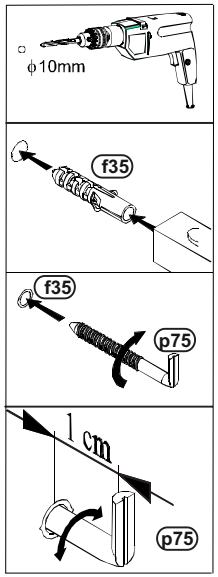

§10

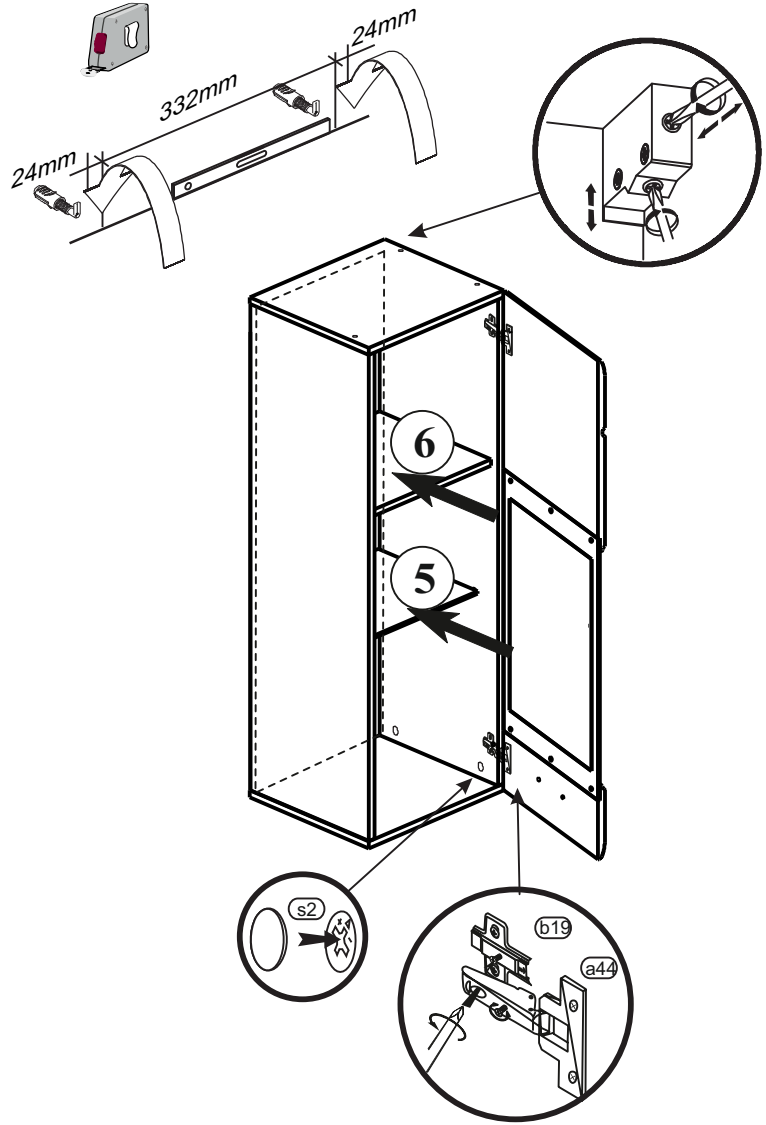

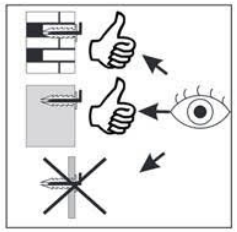

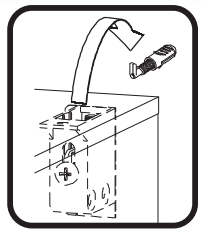

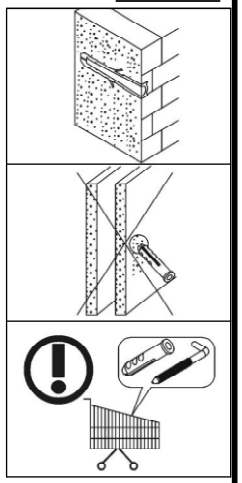

§10

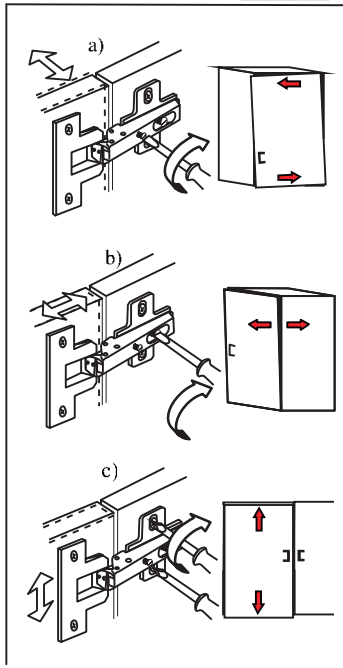

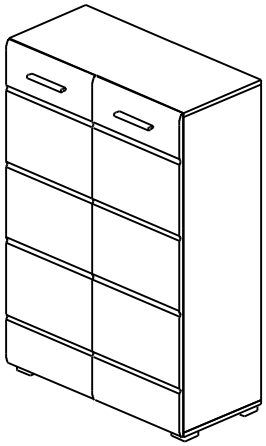

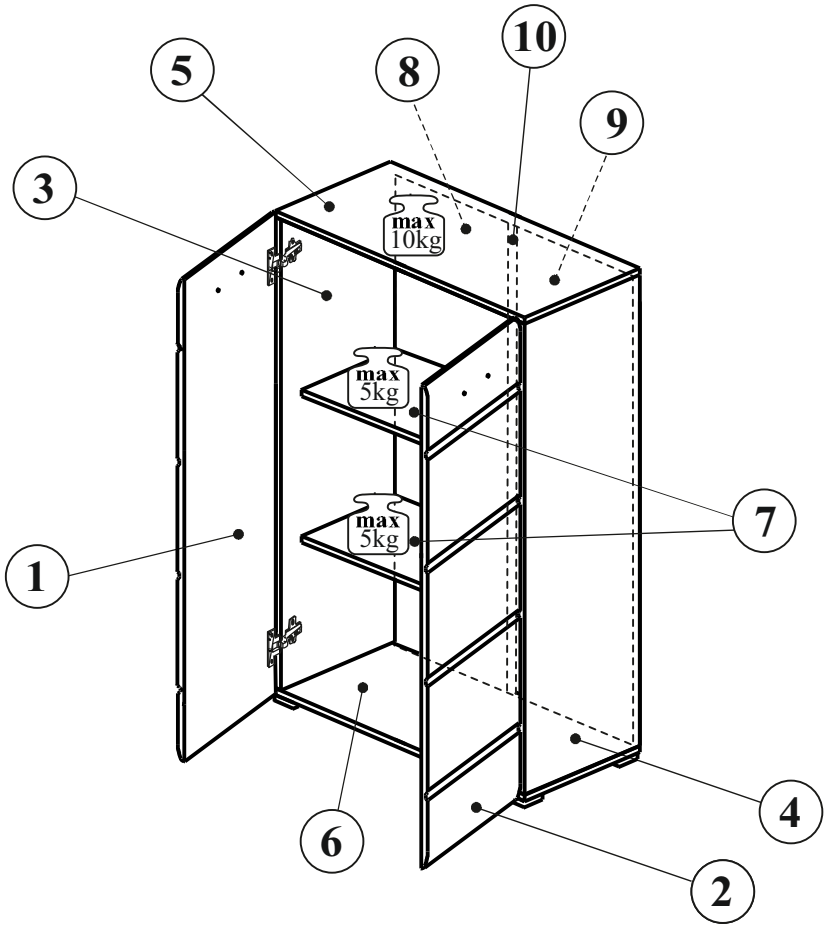

§1

A	B	C (mm)		D
1	N37-001	1094	373	2/5
2	N37-002	1094	373	2/5
3	N37-101	1068	337	2/5
4	N37-107	1068	337	2/5
5	N37-201	756	337	2/5
6	N37-202	756	337	2/5
7	N37-301	723	312	2/5
8	N37-901	1078	366	2/5
9	N25-905	1078	366	2/5
10	Lh-1060	1060	14	2/5

IV

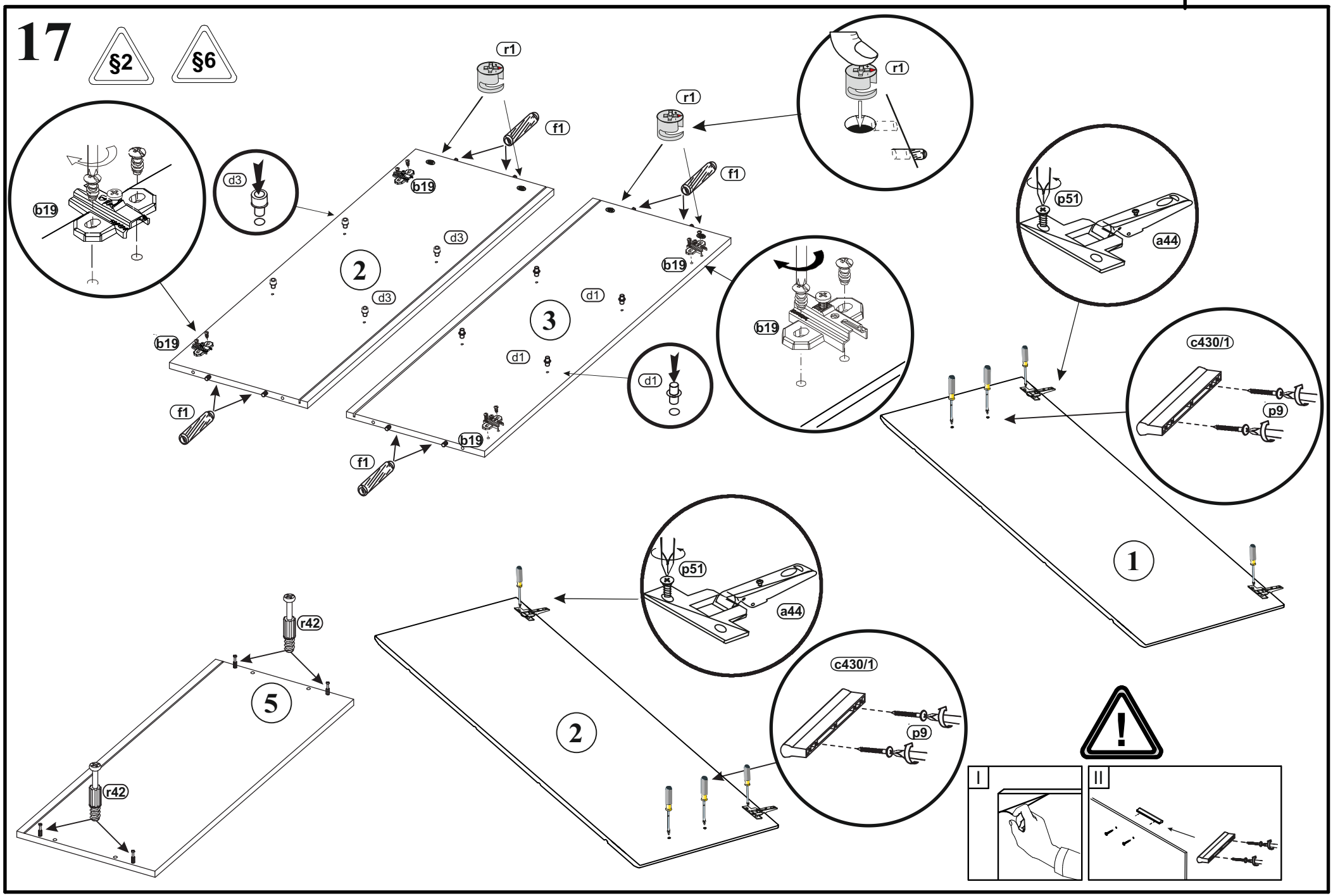
17
§2
§6
r1
f1
b19
d3
2
d3
d3
b19
f1
r1
f1
b19
3
d1
d1
d1
b19
f1
r1
b19
p51
a44
c430/1
p9
1
p51
a44
2
c430/1
p9
r42
5
r42
I
II

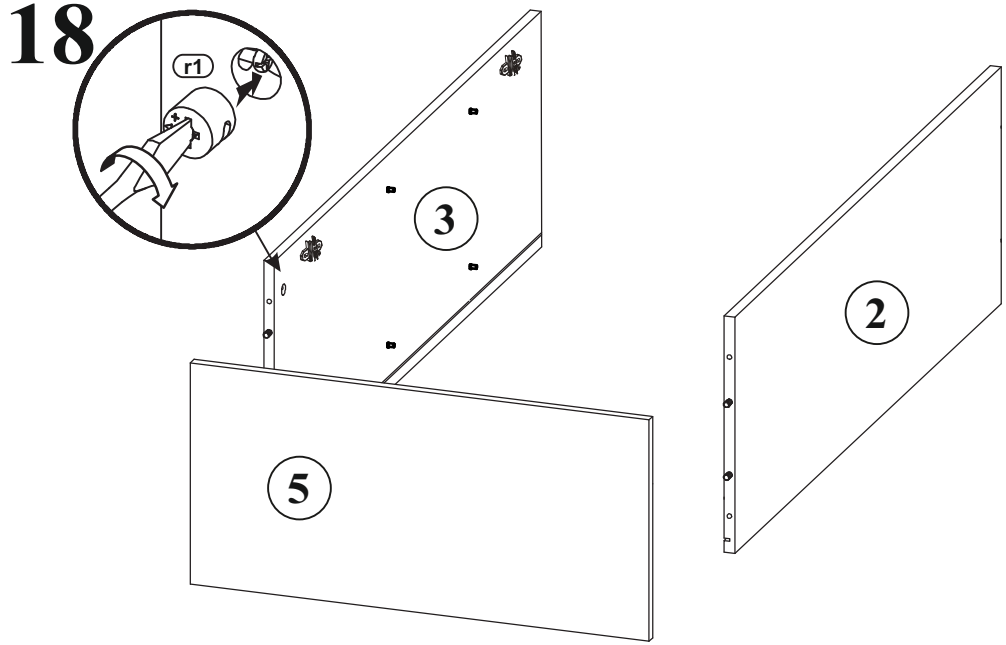
18
r1
3
2
5

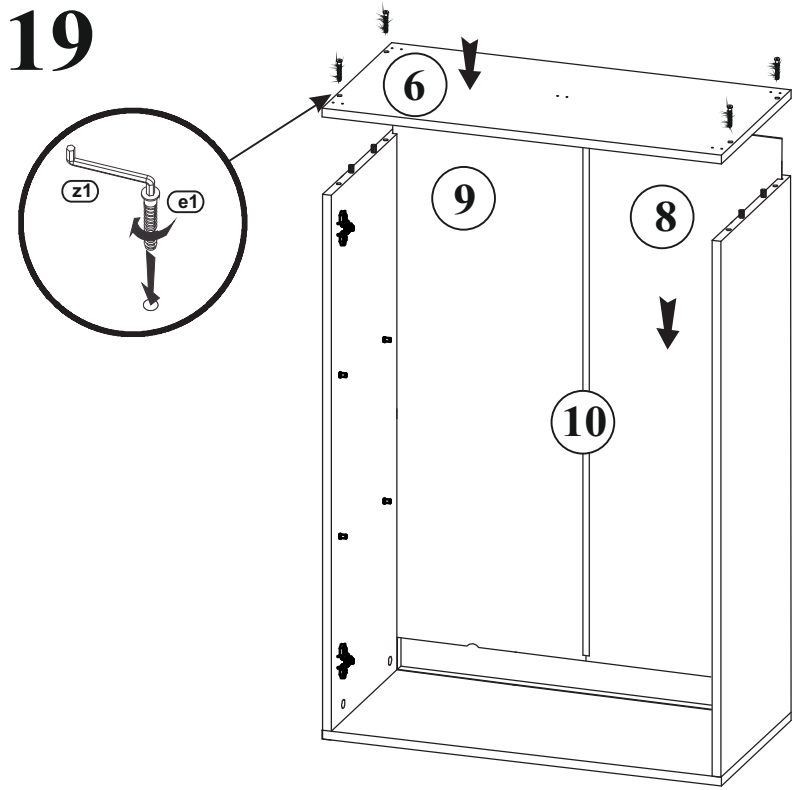
19
z1
e1
6
9
8
10

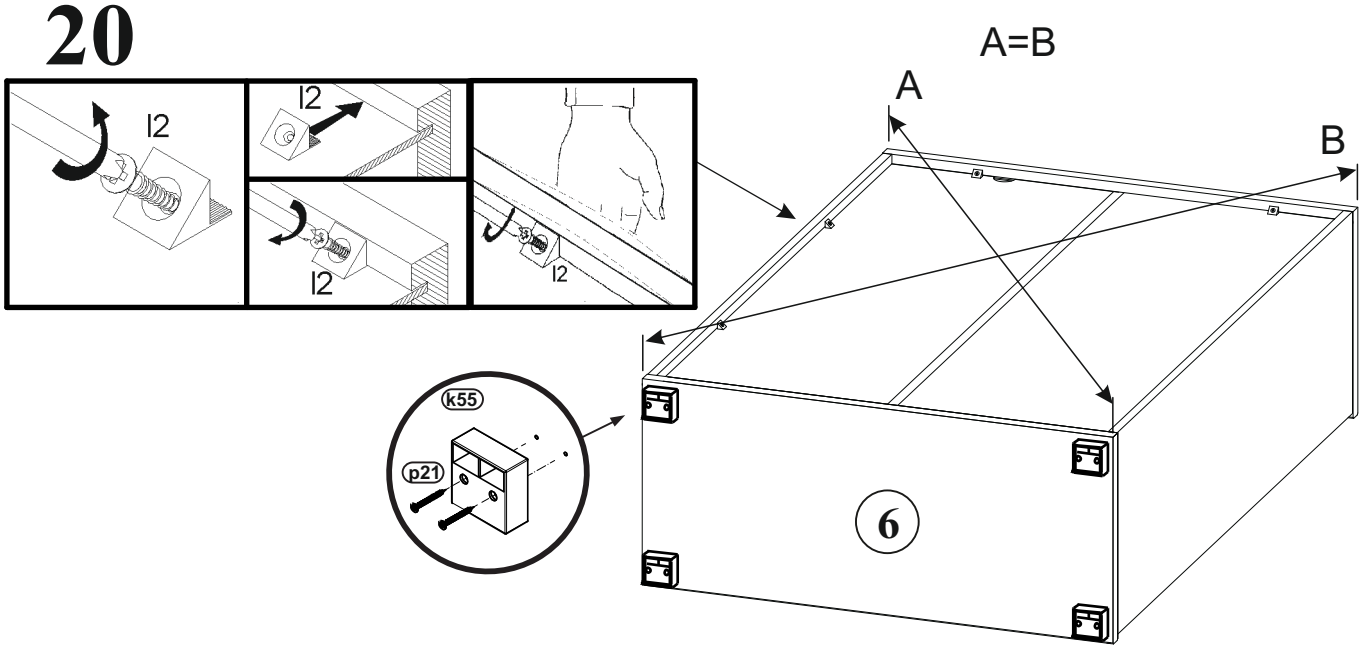
20
l2
l2
l2
l2
A=B
A
B
k55
p21
6

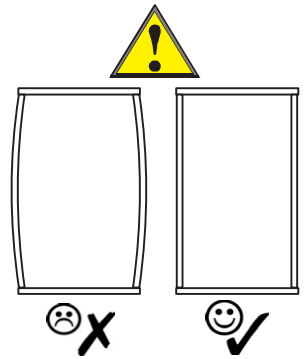

21

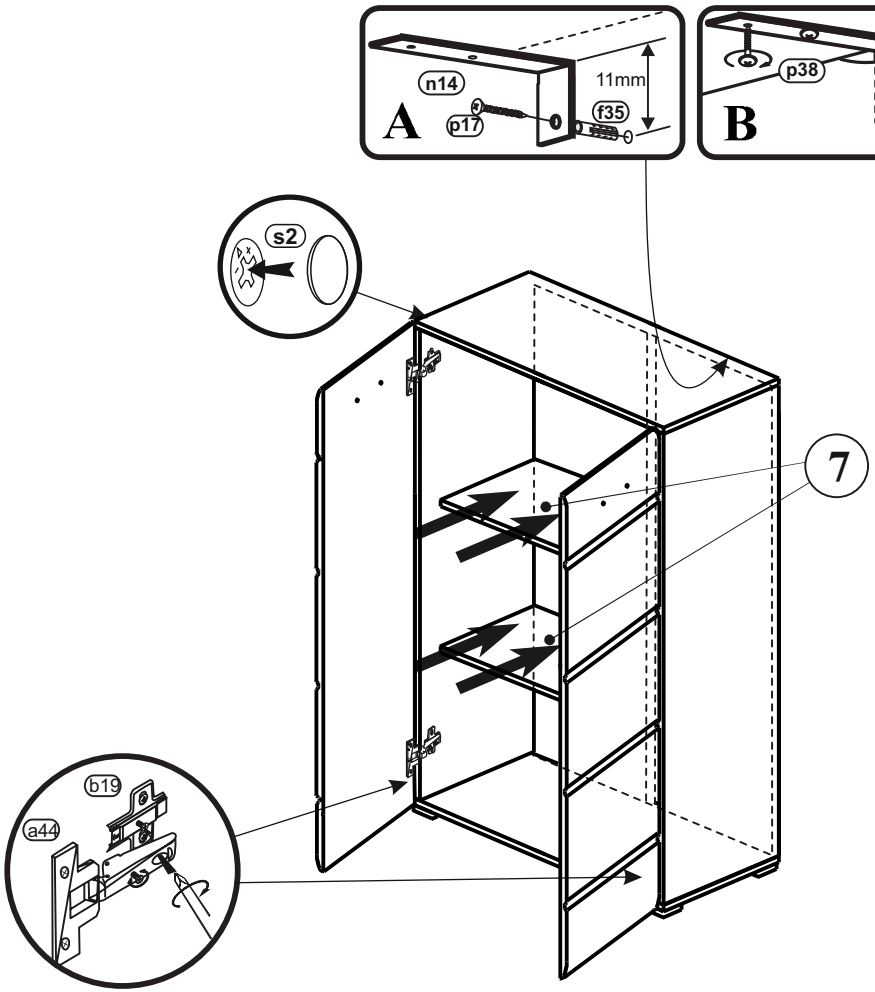

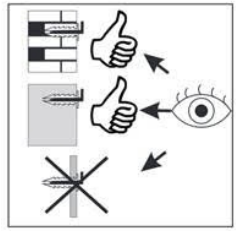

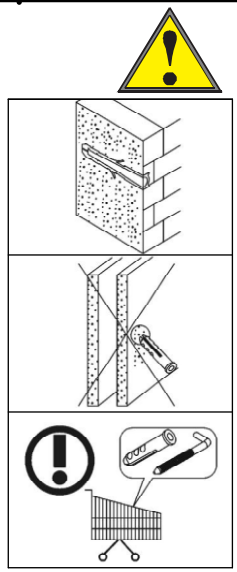

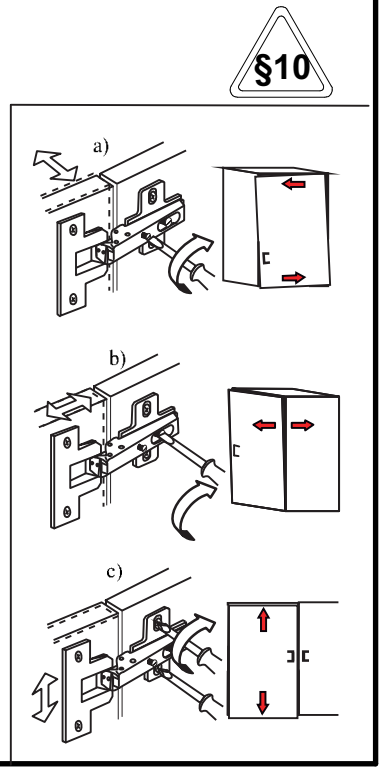

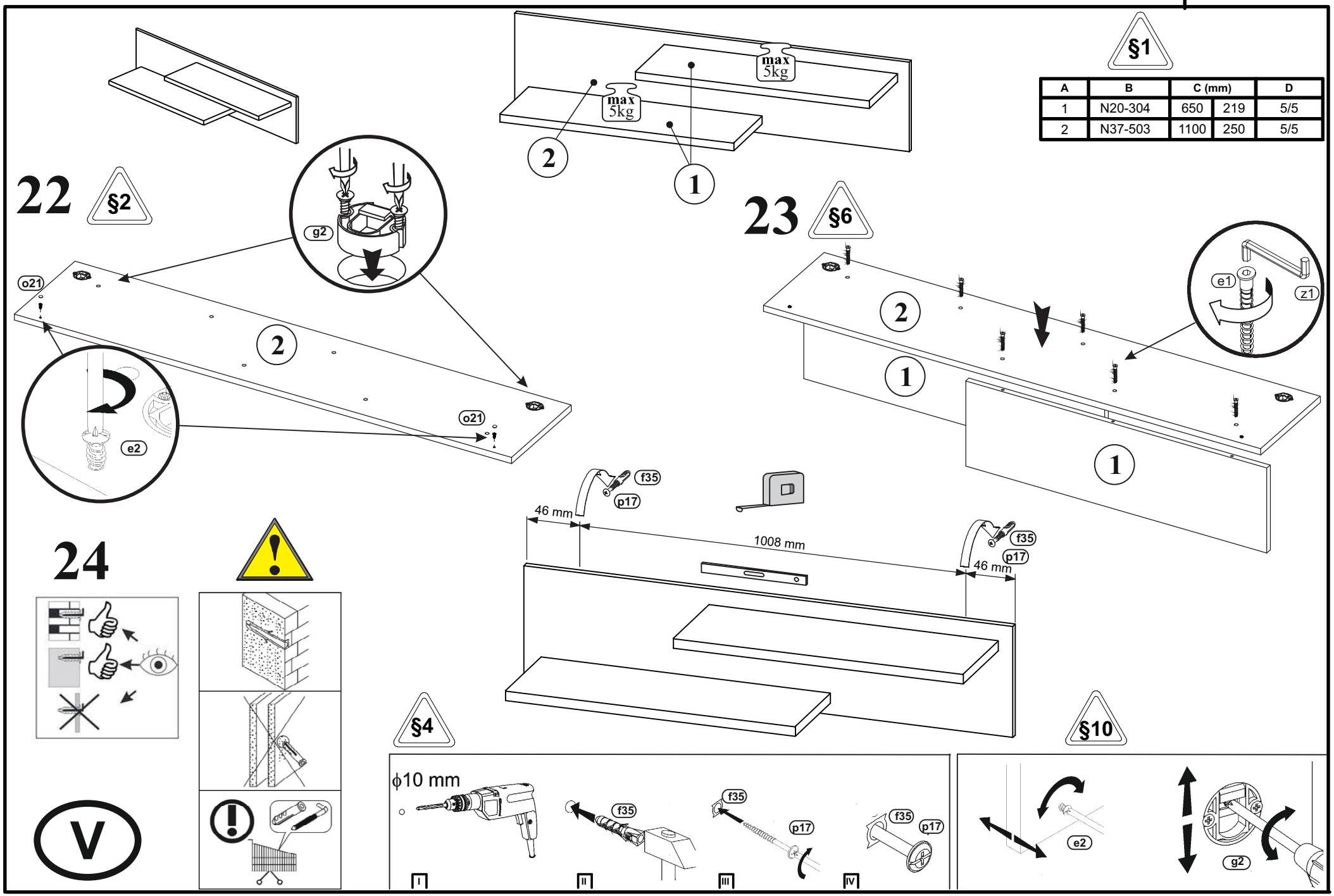
§1
A
B
C (mm)
D
1
N20-304
650
219
5/5
2
N37-503
1100
250
5/5
max 5kg
max 5kg
2
1
22
§2
g2
o21
2
o21
e2
23
§6
2
1
1
e1
z1
f35
p17
46 mm
1008 mm
f35
p17
46 mm
24
V
§4
ϕ10 mm
f35
f35
p17
f35
p17
I
II
III
IV
§10
e2
g2
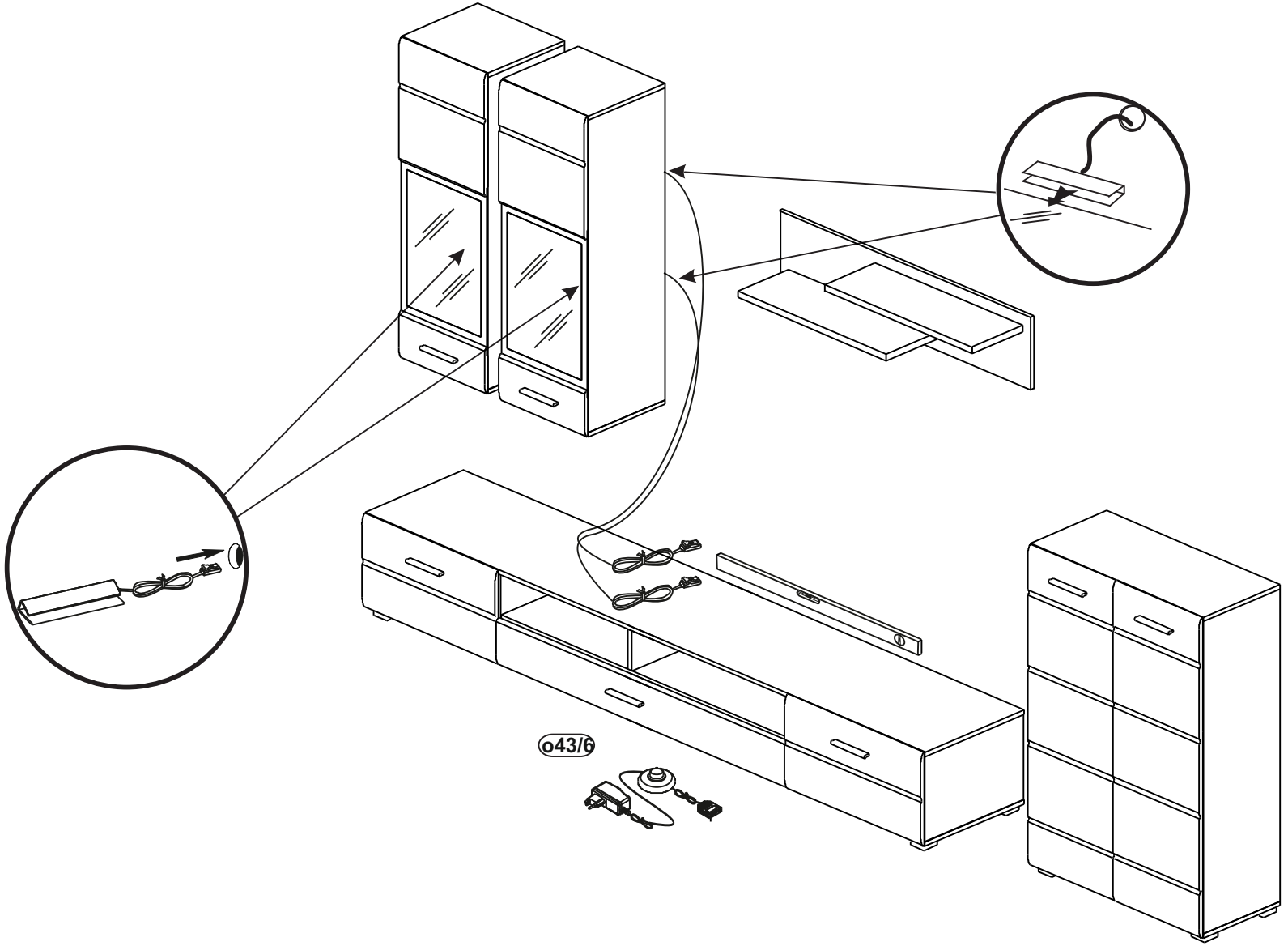
25