# Installation manual

## ERDEN: REG OTW 1D1S

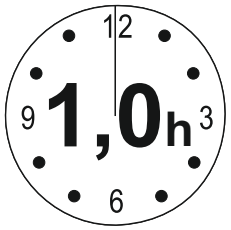

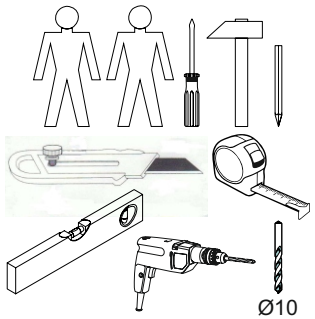


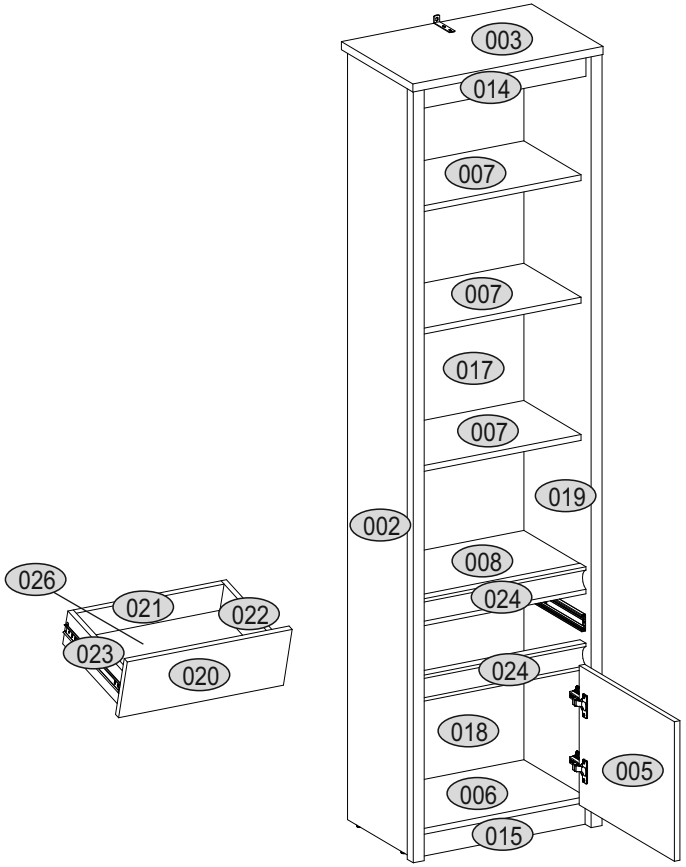


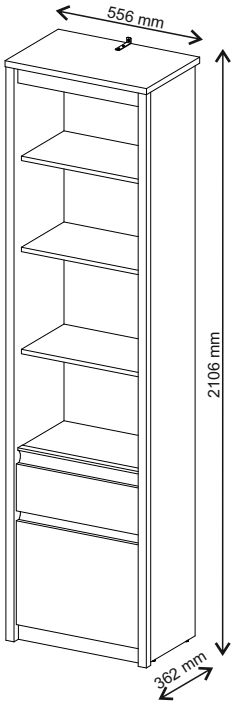


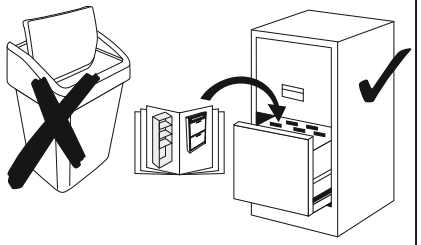

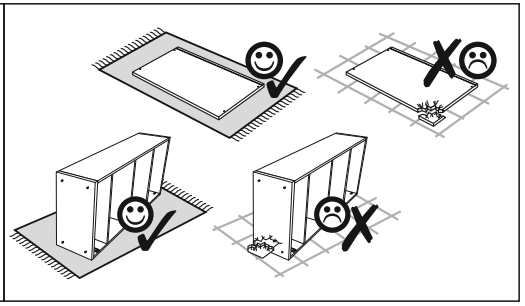

| Code | Dimensions | | | | Package |
|---|---|---|---|---|---|
| 002 | 2078 | 360 | 16/32 | 1 | 1/1 |
| 003 | 556 | 362 | 22 | 1 | 1/1 |
| 005 | 376 | 482 | 16 | 1 | 1/1 |
| 006 | 488 | 334 | 16 | 1 | 1/1 |
| 007 | 488 | 290 | 16 | 2 | 1/1 |
| 007 | 488 | 290 | 16 | 1 | 1/1 |
| 008 | 488 | 284 | 16 | 1 | 1/1 |
| 014 | 488 | 60 | 16 | 1 | 1/1 |
| 015 | 488 | 60 | 16 | 1 | 1/1 |
| 017 | 1401 | 507 | 3 | 1 | 1/1 |
| 018 | 619 | 507 | 3 | 1 | 1/1 |
| 019 | 2078 | 360 | 16/32 | 1 | 1/1 |
| 020 | 482 | 170 | 16 | 1 | 1/1 |
| 021 | 432 | 100 | 16 | 1 | 1/1 |
| 022 | 300 | 100 | 16 | 1 | 1/1 |
| 023 | 300 | 100 | 16 | 1 | 1/1 |
| 024 | 488 | 70 | 30 | 2 | 1/1 |
| 026 | 450 | 302 | 3 | 1 | 1/1 |
| accessories | | | | 1 | 1/1 |

| | | | |
|---|---|---|---|
| **x2**<br>**e1**<br>Ø 7x50mm | **x14**<br>**r1**<br>Ø 15x12mm | **x14**<br>**r16** | **x6**<br>**s2** |
| **x32**<br>**f1**<br>Ø 8x30mm | **x2**<br>**a143** | **x2**<br>**b119** | **x16**<br>**s4** |
| **x6**<br>**l2** | **x1**<br>**n260** | **x25**<br>**p25**<br>Ø 3,5x16mm | **x12**<br>**d1**<br>Ø 5x17 mm |
| **x1**<br>**f3**<br>Ø 10x50 mm | **x1**<br>**n14** | **x1**<br>**p17**<br>Ø 6x60 mm | **x4**<br>**k1** |
| **x1**<br>**L300** | | **x1**<br>**z1** | |

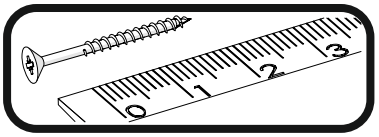

# 1

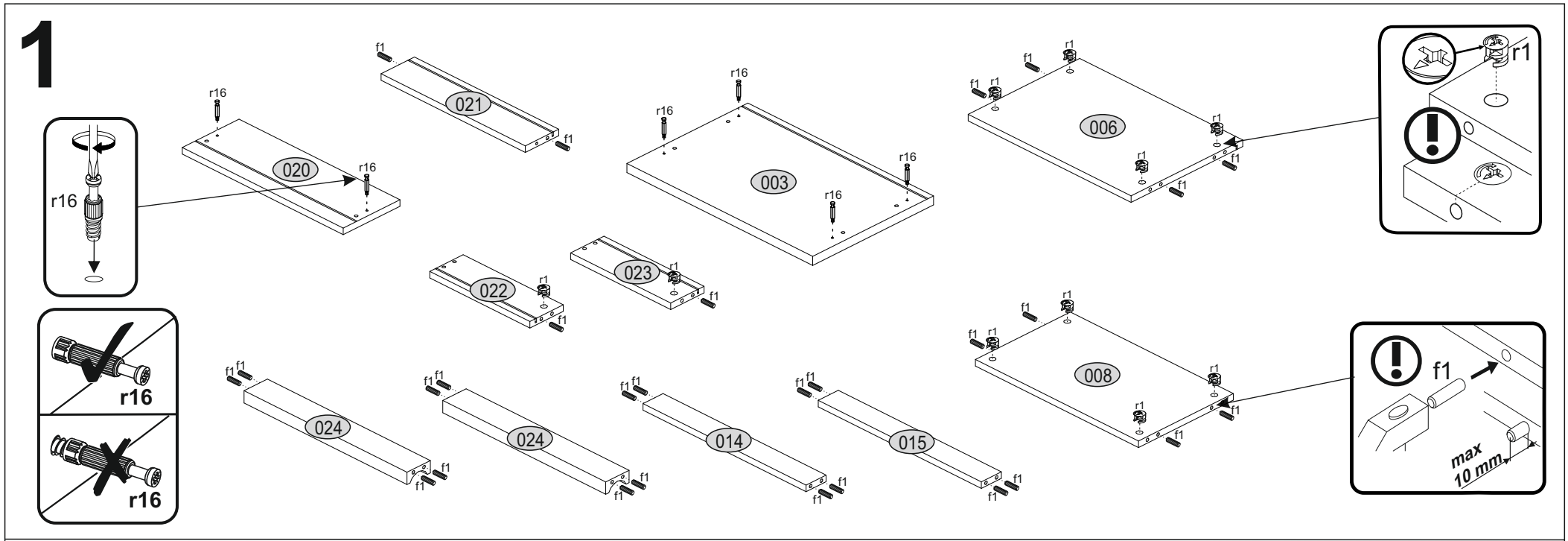
r16
020
021
003
006
r1
022
023
024
024
014
015
008
f1
max 10 mm
r16
r16

# 2

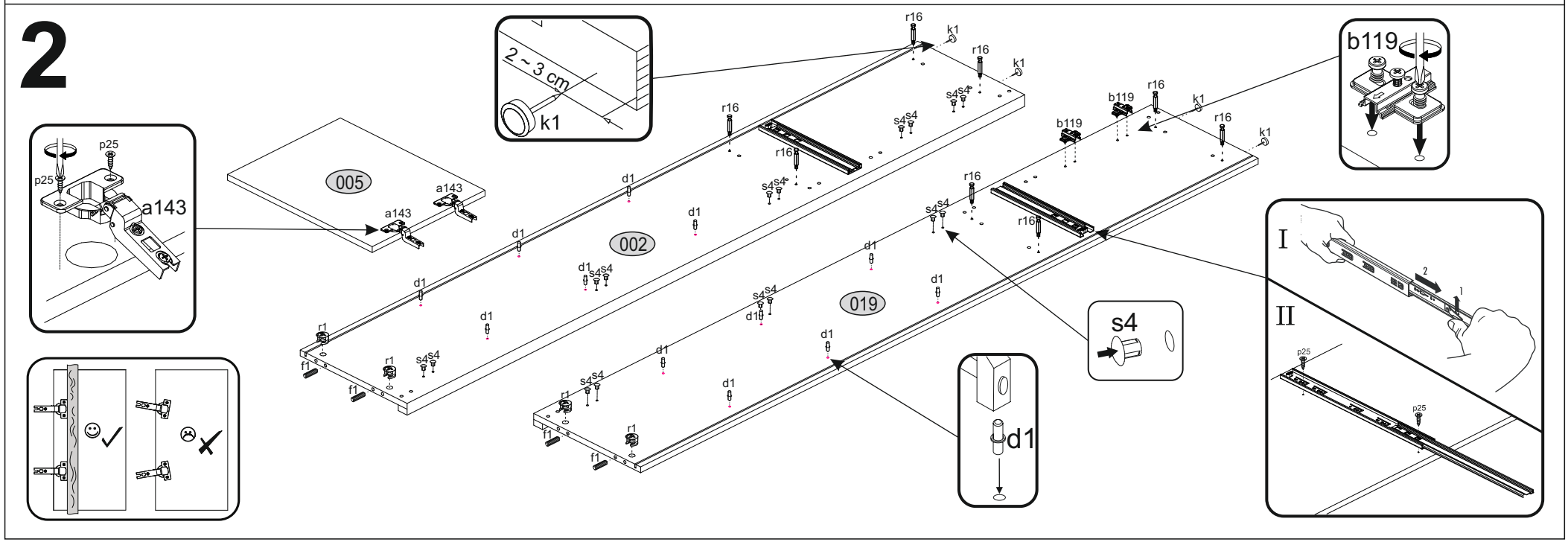
2 ~ 3 cm
k1
p25
a143
005
002
019
b119
s4
d1
I
II

# 3

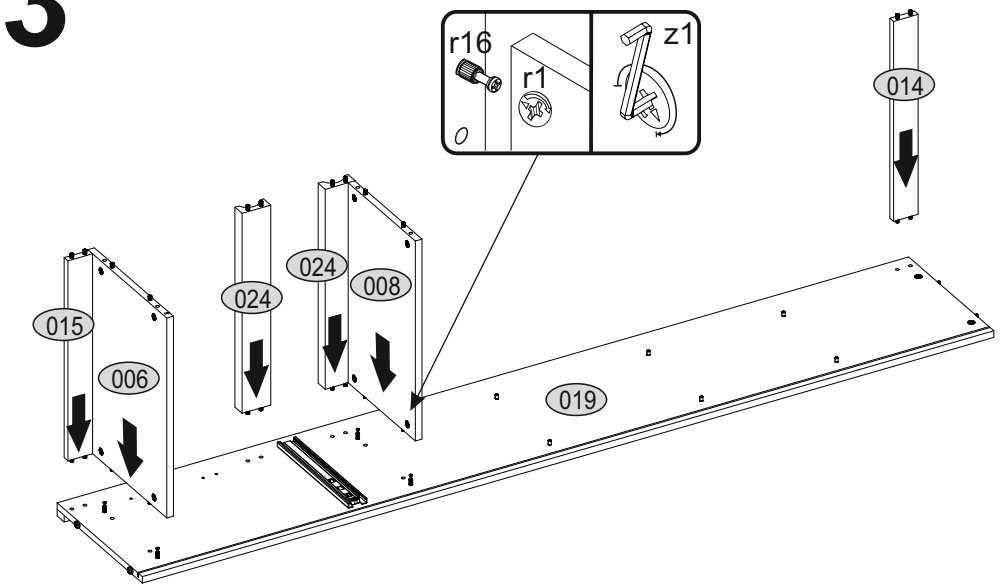
r16
r1
z1
014
024
024
008
015
006
019

# 4

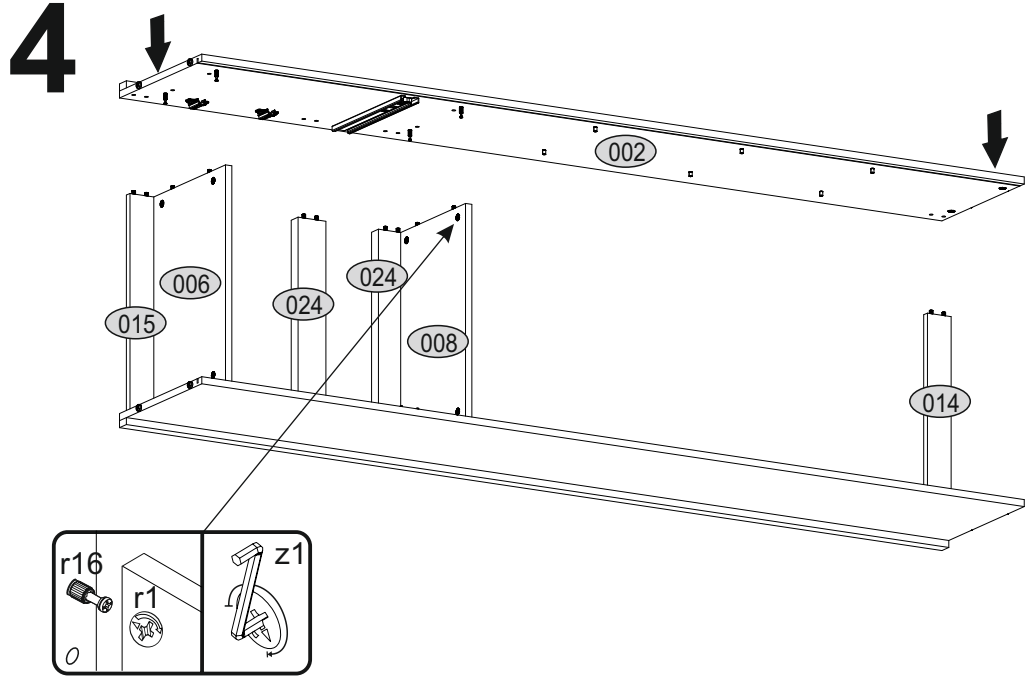
002
006
024
024
015
008
014
r16
r1
z1

# 5

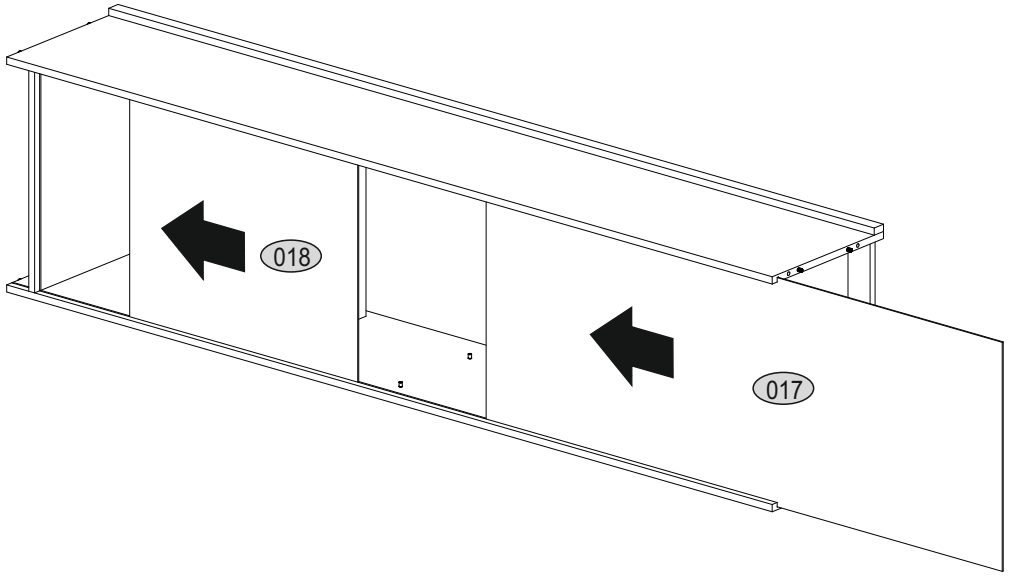
018
017

# 6

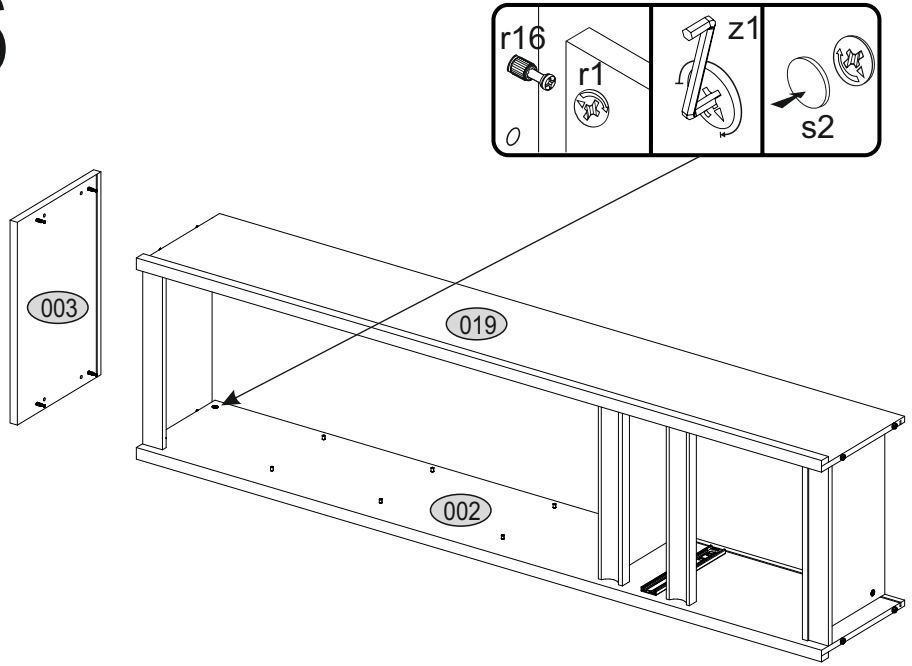
r16
r1
z1
s2
003
019
002

# 7

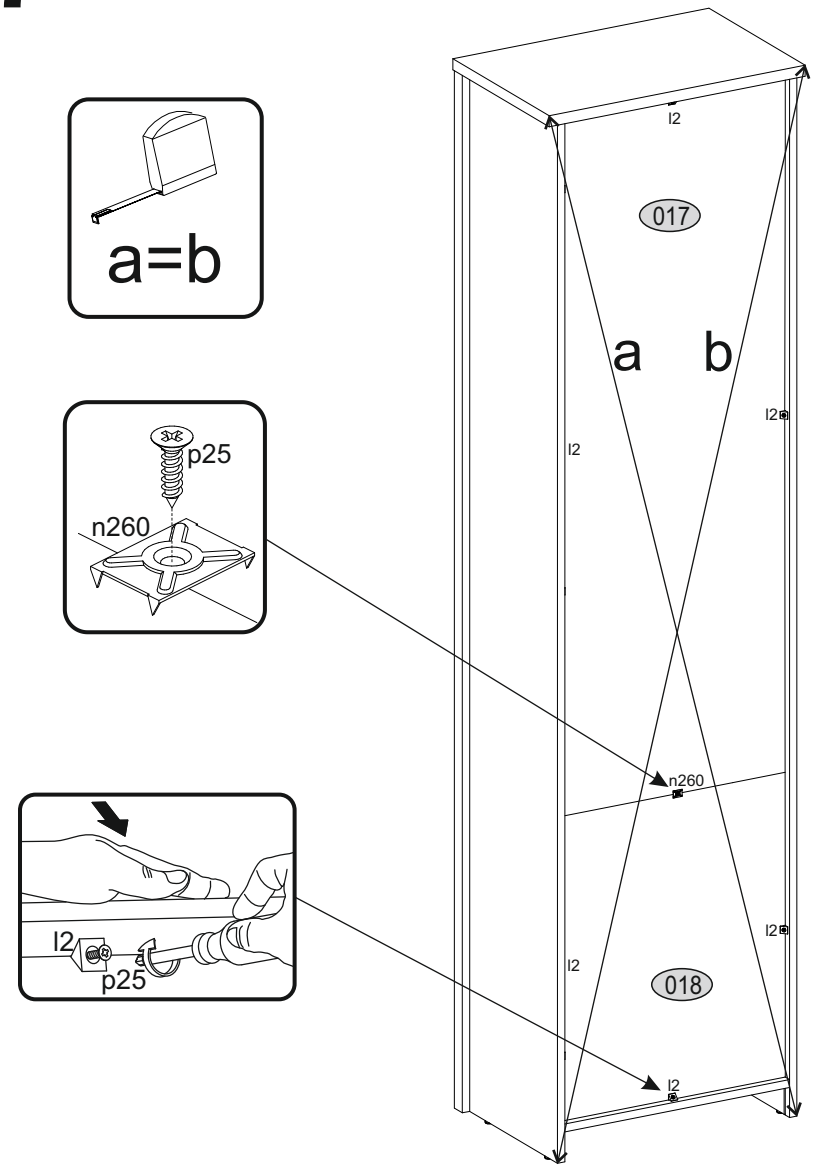
a=b
p25
n260
l2
p25
l2
017
a b
l2
l2
n260
l2
l2
018
l2

# 8

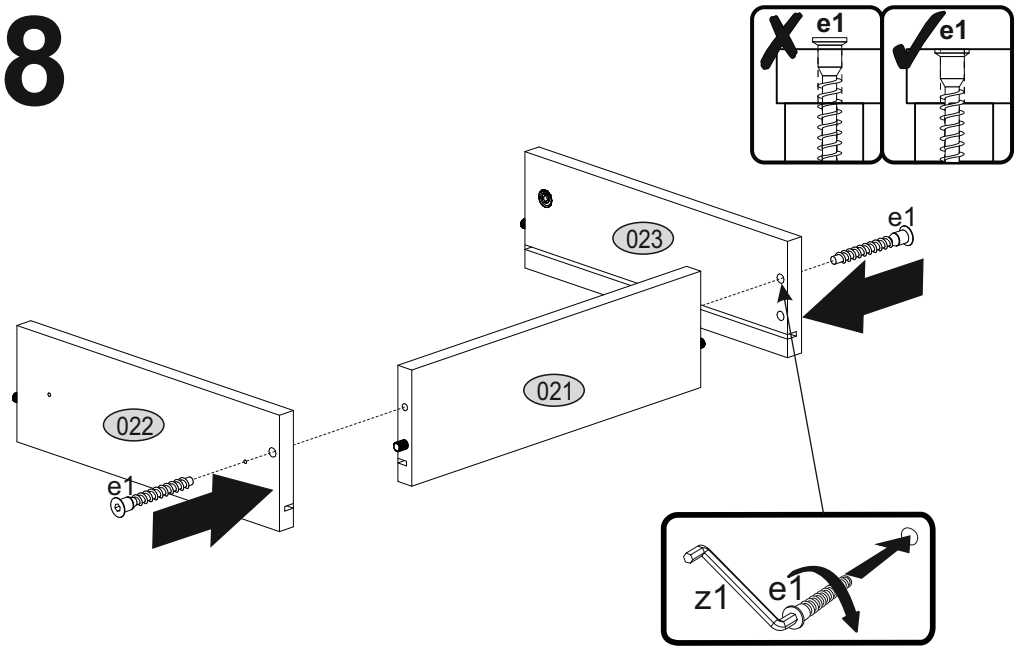
e1
e1
023
e1
021
022
e1
z1
e1

# 9

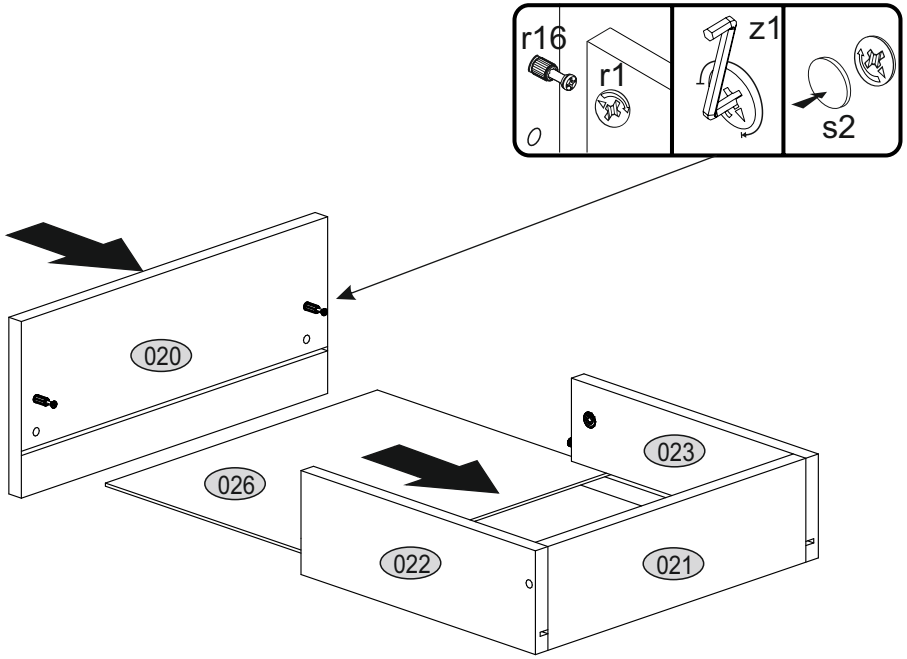
r16
r1
z1
s2
020
026
023
022
021

# 10

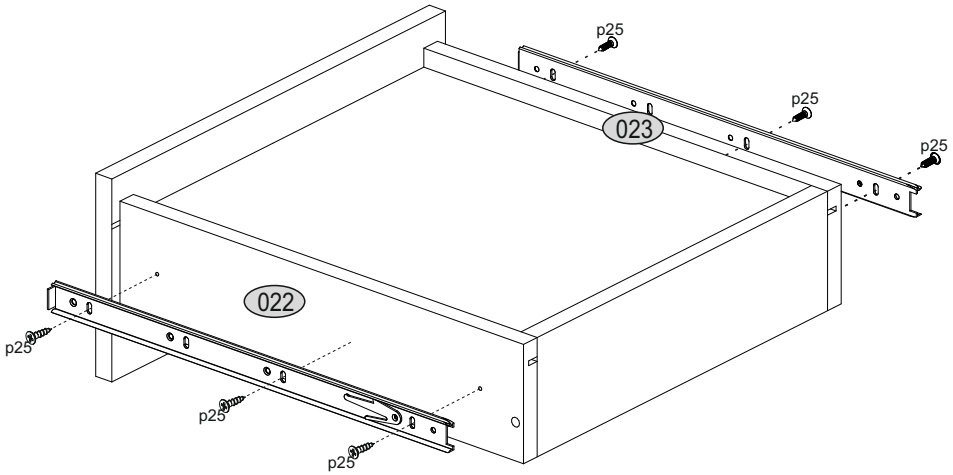
p25
p25
p25
023
022
p25
p25
p25

# 11

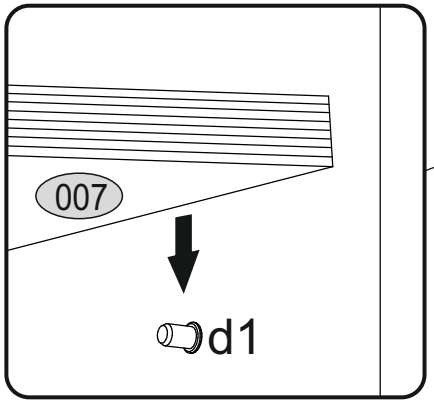
007
d1

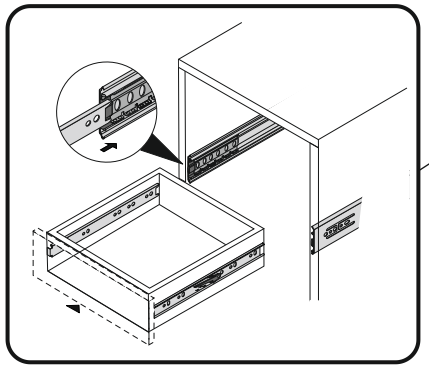

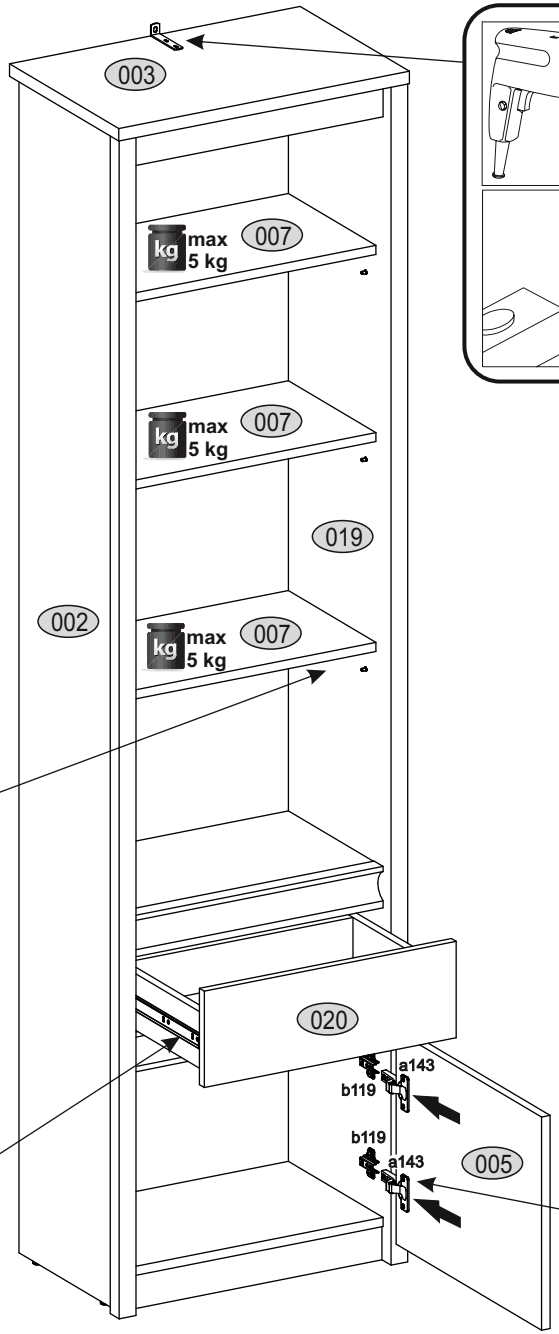
003
max
5 kg
007
max
5 kg
007
019
002
max
5 kg
007
020
a143
b119
b119
a143
005

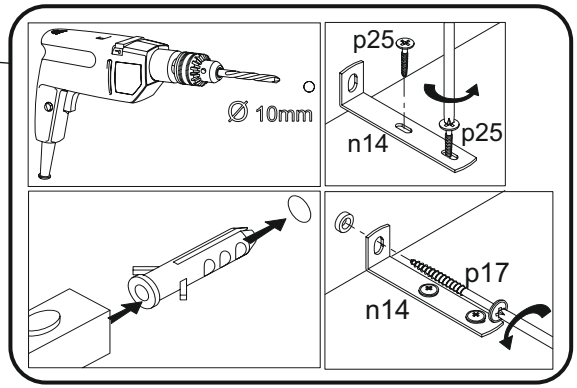
Ø 10mm
p25
n14
p25
p17
n14

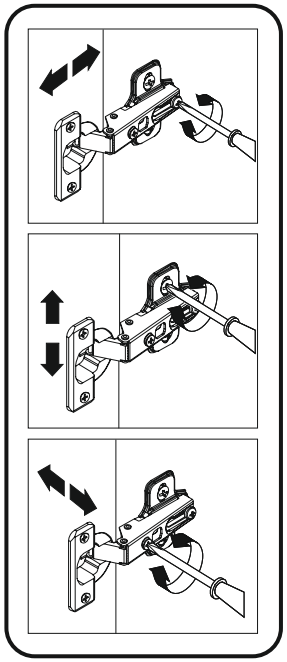

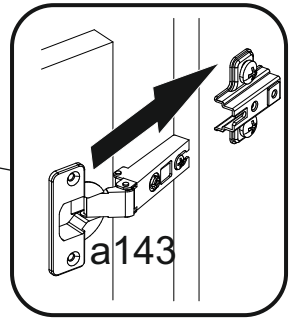
a143

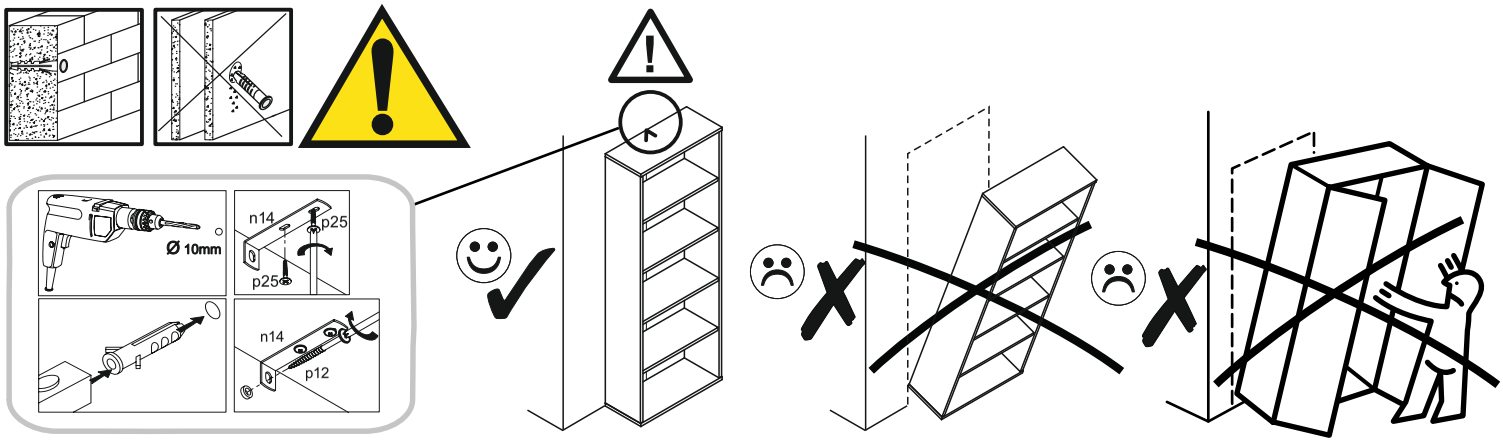


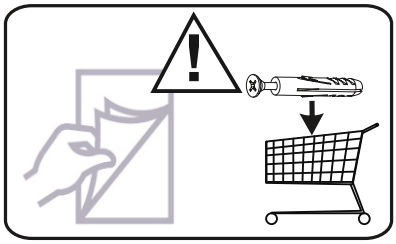

PL.
UWAGA! Mebel należy trwale zamocować do ściany, aby uniknąć ryzyka związanego z przewróceniem się mebla.
W paczce nie ma śrub mocujących, ponieważ rodzaj mocowania należy odpowiednio dobrać do rodzaju ściany. Dobierz właściwe do Twojego rodzaju ściany.

SK.
POZOR! Nábytok musí byť trvalo pripevnený k stene tak, aby sa zamedzilo riziku prevrátenia.
Balík neobsahuje upevňovacie skrutky, pretože typ upevnenia je treba vybrať podľa typu steny.
Vyberte typ vhodný pre Vašu stenu.

FR.
ATTENTION! Ce meuble doit être fixé en permanence au mur pour éviter les risques de chute. Les vis de fixation ne sont pas livrées car le type de fixation doit être choisi en fonction du type de mur. Sélectionnez les fixations adaptées au mur.

HU.
FIGYELEM! Rögzítse a bútorokat a falhoz, hogy elkerülje a bútor felborulásának kockázatát.
A készletben nem találhatók rögzítőcsavarok, mivel a rögzítés típusa a fal típusától függ.
Válassza ki a fal típusának megfelelő kötőelemeket.

EN.
WARNING! To prevent this furniture from tripping over, fix it to the wall permanently. Fixing devices are not included since different wall materials require different types of fixing devices. Please make sure you chose the correct ones for your type of wall.

D.
ACHTUNG! Um alle mit dem Umkippen des Möbels verbundenen Risiken auszuschließen, muss das Möbel fest an der Wand verankert werden. Beschläge für die Wandbefestigung sind nicht beigepackt, da diese von der jeweiligen Wandbeschaffenheit abhängig sind. Bitte solche Befestigungschläge wählen, die für die heimischen Wände geeignet sind.

CZ.
POZOR! Nábytek je nutné pevně připevnit ke zdi, abychom se vyhnuli riziku spojenému s jeho převrhnutím. Součástí balení nejsou připevňovací šrouby, protože způsoby připevění je nutné zvolit podle druhu stěny. Vyberte správný pro Váš typ stěny.

UA.
Примітка. Цю мебель необхідно завжди прикріплювати до стіни, щоб уникнути ризиків, пов'язаних з падінням мебелі.
У пакеті немає кріпильних гвинтів, тому що тип кріплення повинно бути вибране відповідно до типу стіни
Виберіть, будь ласка відповідні гвинти до вашої стіні.

GRE.
ΠΡΟΕΙΔΟΠΟΙΗΣΗ! Για αποφυγή ατυχήματος στερεώστε το έπιπλο στον τοίχο μόνιμα. Τα εξαρτήματα τοποθέτησης δεν περιλαμβάνονται καθώς για κάθε τοίχο απαιτούνται διαφορετικά εξαρτήματα. Παρακαλώ βεβαιωθείτε ότι έχετε επιλέξει τα κατάλληλα για τον δικό σας τοίχο αξερτήματα.

HR.
NAPOMENA! Namještaj mora biti trajno pričvršćen za zid, kako bi se izbjegao rizik od njegova prevrtanja.
U paketu nema vijaka za pričvršćivanje, jer se vrsta montaže mora prilagoditi vrsti zida. Odaberite pravu vrstu prema Vašoj vrsti zida.

E.
¡ATENCIÓN! El mueble debe ser fijado permanentemente a la pared para evitar el riesgo relacionado con el vuelco del mueble. En el paquete no hay tornillos de fijación, ya que se debe elegir el tipo de fijación adecuado para el tipo de pared. Elija el apropiado para su tipo de pared.

CN.
注意！本家具需要固定在墙上以免倒塌。
箱子里没有安装螺钉，
因为安装方式需要根据墙的类型调整。
请按照您的墙类型选择合适的安装方式.

RU.
ПРИМЕЧАНИЕ! Эту мебель необходимо всегда прикреплять к стене, чтобы избежать рисков, связанных с переворотом мебели.
В пакете нет крепежных винтов, потому что тип крепления должен быть выбран в соответствии с типом стены. Выберите, пожалуйста, правильные винты к вашей стене.

SLO.
POZOR! Pohištvo trajno pritrdite na steno, da preprečite tveganje, da se prevrne. V paketu ni pritrdilnih vijakov, saj je treba način pritrditve ustrezno izbrati glede na vrsto stene. Izberite način, ki je ustrezen za vašo steno.

I.
ATTENZIONE! Il mobile deve essere permanentemente fissato alla parete per evitare i rischi derivanti da un ribaltamento del mobile. La confezione non include le viti di fissaggio, in quanto il tipo di fissaggio deve essere scelto in base al tipo di parete. Utilizzare viti appropriate in base al materiale della parete.